Tehnicki list

Kompletna podna kutija s GES4

Broj artikla: 7427410

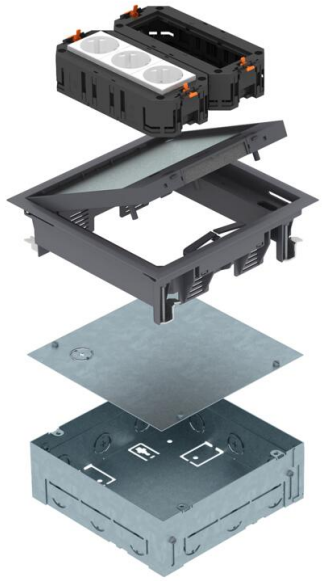

Kvadratna podna kutija za šest elektroelemenata Modul 45, za primjenu u šupljim podovima i podovima s glazurom sa suhim održavanjem u zatvorenom prostoru, sastoji se od ugradnog okvira GES4-2, dva univerzalna nosača UT i jedne trostruke utičnice sa zaštitnim kontaktom 33°, bijele boje. Kućište s utisnutim otvorima za cijevi (M25), može se namjestiti na gornji rub glazure. Pri isporuci je kućište zatvoreno slijepim poklopcem. Ugradni okvir može se nakon radova na glazuri umetnuti u nastali montažni otvor. Upuštenje poklopca ugradnog okvira za podnu oblogu 3, 5, 8 ili 10 mm.

Minimalna dubina za ugradnju iznosi 72 mm uključujući podnu oblogu, područje niveliranja + 30 mm.

PA Poliamid

Referentni podaci

Broj artikla	7427410
Tip	UDHOME GES4 7011
Opis 1	Ugradni okvir
Opis 2	s kućištem
Proizvođač:	OBO
Dimenzija	222x222x73mm
Boja	sivo; RAL 7011
Materijal	Poliamid
Najmanja prodajna jedinica	1
Jedinica količine	Komad
Težina	281 kg
Jedinica za težinu	kg/100 kom.
CO2 otisak (GWP) od kolijevke do vrata	10,4031 kg CO2e / 1 Komad

Tehnicki list

Kompletna podna kutija s GES4

Broj artikla: 7427410

Dimenzije

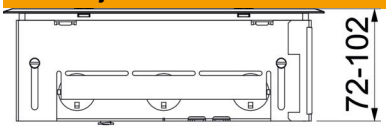

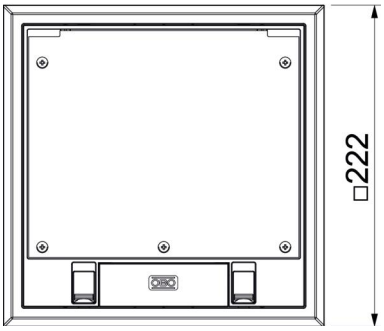

Tehnički podaci

Izvedba izlaza za kabele	Zakretni izvod za kabele
Maks. debljina glazure	100 mm
Min. debljina glazure	80 mm
Vrsta zaštite (IP) u korištenom stanju	IP20
Vrsta zaštite (IP) u nekorištenom stanju	IP40
Stupanj zaštite IK-kod	IK08
Mehanizam za otvaranje	Zasuni
Debljina podne obloge	5 mm