Tehnicki list

Podni spremnik UDHOME4 uz četkastu letvicu, od nehrđajućeg čelika, uz FLF nosač, poklopac se može pre-kriti

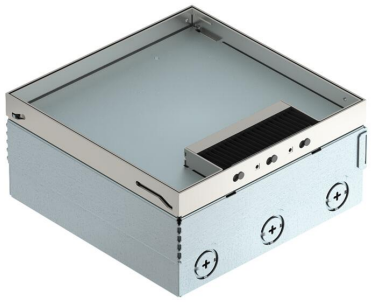

Kvadratna podna kutija za primjenu u suho održavanim šupljim podovima i podovima s glazurom u unutrašnjosti.

Kućište s utisnutim otvorima za cijevi (M25). Okvir kutije nivelira se pomoću četiri nivelacijske nožice u ravnini s podnom oblogom. Minimalna dubina za ugradnju je 95 mm, područje niveliranja iznosi +30 mm.

Izlaz kabela u razini poda kroz četkastu traku.

Nosač modula od pocinčanog čeličnog lima za 6x FLF 3/5 ili 4x FLF 3/5 i 1x FLF 6/5.

Poklopac se može prekriti podnom oblogom 15mm.

A2 Nehrđajući čelik

Referentni podaci

Broj artikla	7427256
Tip	UDHOME4 2V U PE
Opis 1	podna kutija, kompletna
Opis 2	s nosačem modula, FLF
Proizvođač:	OBO
Materijal	Nehrđajući čelik 1.4301
Najmanja prodajna jedinica	1
Jedinica količine	Komad
Težina	373 kg
Jedinica za težinu	kg/100 kom.
CO2 otisak (GWP) od kolijevke do vrata	17,2317 kg CO2e / 1 Komad

Tehnicki list

Podni spremnik UDHOME4 uz četkastu letvicu, od nehrđajućeg čelika, uz FLF nosač, poklopac se može pre-kriti

Dimenzije

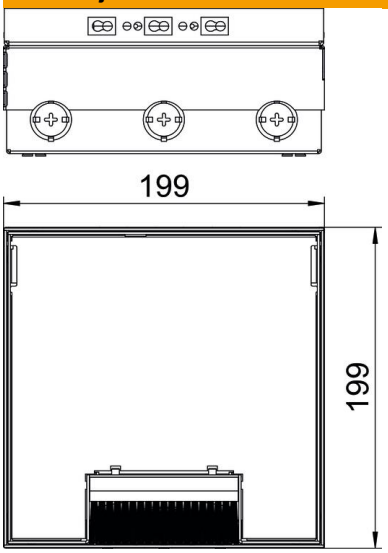

Duljina	202 mm
Širina	202 mm

Tehnički podaci

Broj ugradnih kutija	2
Izvedba	kvadratno
Izvedba izlaza za kabele	Četkasta letvica
Oprema	FLF nosač
Zaštitni okvir za slobodan prostor za podnu oblogu	ne
Izvedba poklopca	Slobodni prostor za podnu oblogu
Maks. debljina glazure	110 mm
Min. debljina glazure	95 mm
Maks. visina poda	125 mm
Min. visina poda	95 mm
Prikladno za ugradnju u dvostruki pod	ne
Prikladno za ugradnju u šuplji pod	da
Prikladno za mokro održavanje	ne
Prikladno za podzemni kanal	ne
Dužina vanjske mjere	199 mm
Dužina ugradne mjere	202 mm
Sa slobodnim prostorom za pod-nu oblogu	da
Područje niveliranja, maks.	125 mm
Min. područje niveliranja	95 mm
Sukladno ROHS-u	izuzeti
Vrsta zaštite (IP) u korištenom stanju	IP20
Vrsta zaštite (IP) u nekorištenom stanju	IP40
Stupanj zaštite IK-kod	IK10
Vertikalno opterećenje, velika površina	do 5000 N

Tehnicki list

Podni spremnik UDHOME4 uz četkastu letvicu, od nehrđajućeg čelika, uz FLF nosač, poklopac se može pre-kriti

Tehnički podaci

Vertikalno opterećenje, mala površina	do 3000 N
Debljina podne obloge	15 mm