Tehnicki list

Dogradna jedinica GES9, visina 40-140 mm

Broj artikla: 7424324

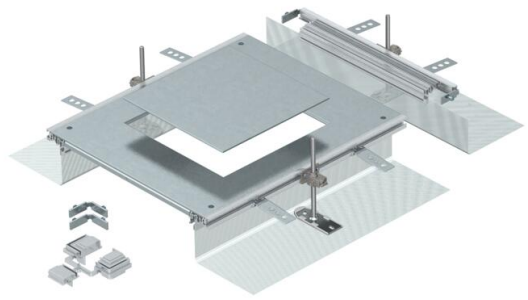

Dogradna jedinica s montažnim poklopcem za ugradnju ugradne jedinice veličine 9, sastoji se od aluminijskih profila sa stranicama od čelične mrežice, profila za podnu oblogu, poklopca sa zatvorenim montažnim otvorom i završetkom kanala. U pakiranje je uključeno 3 nožice za niveliranje, 3 pločice za armiranje, 1 potporanj poklopca (bez nivelirajuće nožice - treba posebno naručiti) i 1 set za montažu kuta.
Veličina montažnog otvora prikladna za ugradnju kvadratne ugradne jedinice veličine 9 ili 9/55.

St Čelik

FS galvanski pocinčano

Referentni podaci

Broj artikla	7424324
Tip	OKA-G A 40140 9
Opis 1	dogradni element
Opis 2	za ugradnju GES9
Proizvođač:	OBO
Materijal	Čelik
Površina	pocinčano
Norma površine	DIN EN 10346
Najmanja prodajna jedinica	1
Jedinica količine	Komad
Težina	837 kg
Jedinica za težinu	kg/100 kom.
CO2 otisak (GWP) od kolijevke do vrata	43,3915 kg CO2e / 1 Komad

Tehnicki list

Dogradna jedinica GES9, visina 40-140 mm

Broj artikla: 7424324

Dimenzije

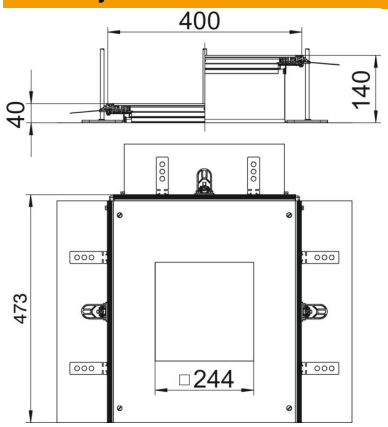

Duljina	460 mm
Širina	400 mm
Mjera a	244 mm
Mjera A	400 mm
Mjera h	40 mm

Tehnički podaci

Poklopac za montažni otvor	da
Poklopci	1
Broj montažnih otvora	1
Podni lim	ne
Pričvršćenje poklopca uticanje	ne
Mogućnost ugradnje brtve	da
Ugradni otvor za spremnik na podu	ne
Ugradni otvor za ugradnu jedinicu	kvadratno
Odvojivo	ne
Prikladno za rasteznu fugu	ne
Prikladno za zatvoreni podni kanal u razini glazure	ne
Prikladno za otvoreni podni kanal u razini glazure	da
Prikladno za podni kanal u razini glazure	ne
Maks. visina kanala	140 mm
Min. visina kanala	40 mm
Debljina poklopca	4
Minimalna visina glazure	40
S priključnim otvorom	da
S izjednačenjem potencijala	ne
S pregradom	ne
S prelaskom	da
Montažni otvor	za ugradnu kutiju
Nazivna veličina za ugradbene elemente	9
Područje niveliranja, maks.	140 mm
Min. područje niveliranja	40 mm
Poklopac koji se može skinuti	da
Sukladno ROHS-u	izuzeti