Tehnicki list

Set za montažu desnog kuta, visinea 40-150 mm

Broj artikla: 7423978

Set za montažu kuta kanala od 90° udesno. Sa svim dijelovima potrebnim za montažu. Prikladan za kanale OKA-G i OKA-W.

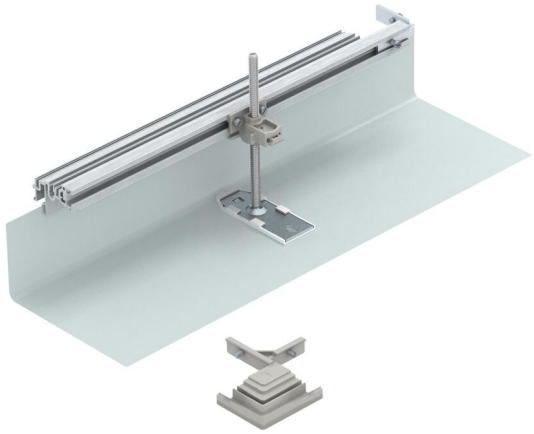

St Čelik

FS galvanski pocinčano

Referentni podaci

Broj artikla	7423978
Tip	OKA-G60040150FBR
Opis 1	odvojak desno
Opis 2	za OKA-G i OKA-W
Proizvođač:	OBO
Materijal	Čelik
Površina	pocinčano
Norma površine	DIN EN 10346
Najmanja prodajna jedinica	1
Jedinica količine	Komad
Težina	109,8 kg
Jedinica za težinu	kg/100 kom.
CO2 otisak (GWP) od kolijevke do vrata	10,3405 kg CO2e / 1 Komad

Tehnicki list

Set za montažu desnog kuta, visinea 40-150 mm

Broj artikla: 7423978

Dimenzije

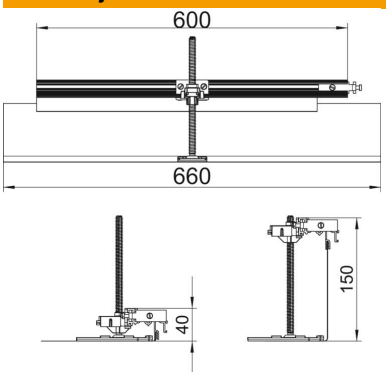

Duljina	660 mm
Širina	600 mm

Tehnički podaci

Poklopac za montažni otvor	ne
Podni lim	ne
Pričvršćenje poklopca uticanje	ne
Mogućnost ugradnje brtve	ne
Ugradni otvor za spremnik na podu	ne
Odvojivo	ne
Funkcija	Odvojak
Prikladno za rasteznu fugu	ne
Prikladno za zatvoreni podni kanal u razini glazure	ne
Prikladno za otvoreni podni kanal u razini glazure	ne
Prikladno za podni kanal u razini glazure	ne
Maks. visina kanala	150 mm
Min. visina kanala	40 mm
Minimalna visina glazure	40
S priključnim otvorom	ne
S izjednačenjem potencijala	ne
S pregradom	ne
S prelaskom	da
Područje niveliranja, maks.	110 mm
Min. područje niveliranja	0 mm
Poklopac koji se može skinuti	ne
Sukladno ROHS-u	izuzeti