Tehnicki list

Kazetni okvir za tubus, za velika opterećenja, RKFSL, veličina 250-3
Broj artikla: 7409522

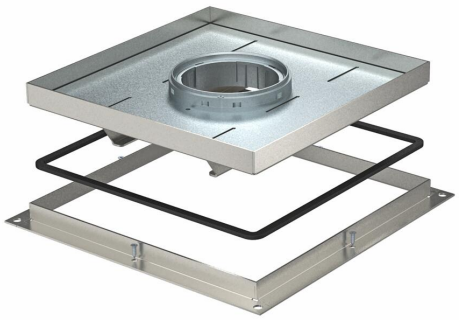

Kazetni okvir za tubus, za velika opterećenja, za ugradnju elektroelemenata u UZD250-3 u podove sa suhim ili mokrim održavanjem u zatvorenom prostoru. Razred opterećenja 2 do 20 kN. Tubus nije sadržan u isporuci.

A2 Nehrđajući čelik

Referentni podaci

Broj artikla	7409522
Tip	RKF2 SL2 V2 20
Opis 1	kazetni okvir za vel. optere.
Opis 2	za tubus
Proizvođač:	OBO
Dimenzija	283x283x20
Materijal	Nehrđajući čelik 1.4301
Najmanja prodajna jedinica	1
Jedinica količine	Komad
Težina	700 kg
Jedinica za težinu	kg/100 kom.
CO2 otisak (GWP) od kolijevke do vrata	29,941 kg CO2e / 1 Komad

Tehnicki list

Kazetni okvir za tubus, za velika opterećenja, RKFSL, veličina 250-3
Broj artikla: 7409522

Dimenzije

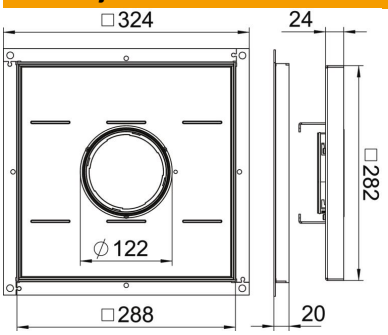

Mjera A	324 mm
Mjera B	288 mm
Mjera C	282 mm
Mjera h	20 mm

Tehnički podaci

Broj izvoda vodiča	1
Izvedba izlaza za kabele	Potopni tubus
Održavanje poda	mokro
Prikladno za ugradnju u dvostruki pod	da
Prikladno za ugradnju u šuplji pod	da
Prikladno za	Sastav podne kutije
Prikladno za podnu kutiju	250
Dužina ugradne mjere	290 mm
Sukladno ROHS-u	da
Vrsta zaštite (IP) u korištenom stanju	IP20
Vrsta zaštite (IP) u nekorištenom stanju	IP44
Stupanj zaštite IK-kod	IK10
Teška robusna izvedba	da
Klasa opterećenja	20 kN (OBO SL2)
Debljina podne obloge	14 mm