Tehnicki list

Nivelirajuća kazeta za tubus, za velika opterećenja, RK-FRSL, veličine R9, nehrđajući čelik
Broj artikla: 7409470



Okrugla kazeta za tubus, za velika opterećenja, veličine R9, za ugradnju elektroelemenata u sustave podnih kanala, dvostruke i šuplje podove sa suhim ili mokrim održavanjem u zatvorenom prostoru. Razred opterećenja 2 do 20 kN.

Nivelirajuća kazeta za veća opterećenja, s tubusom, razreda opterećenja 2-20 kN, s 3 komore. Mogu se instalirati 3 pokrovne pločice APMT5. Za ugradnju 3 univerzalna nosača UT4, za 9 standardna ili 12 Modul 45® elektroelemenata. Tubus nije sadržan u isporuci.
Nivelirajuća okrugla kazeta za velika opterećenja, 3 komore, za tubus nazivne veličine 9. Za ugradnju u kanalne sustave, dvostruke i šuplje podove u suho ili mokro održavanim podovima u zatvorenom prostoru. Razred opterećenja 2 do 20 kN. Mogu se ugraditi 3 pokrovne pločice APMT5.

A2 Nehrđajući čelik

Referentni podaci

Broj artikla	7409470
Tip	RKFR2 9 SL2V2 20
Opis 1	Kazeta za vel.opterećenja
Opis 2	za tubus 20 kN
Proizvođač:	OBO
Dimenzija	Ø305mm
Materijal	Nehrđajući čelik 1.4301
Najmanja prodajna jedinica	1
Jedinica količine	Komad
Težina	589 kg
Jedinica za težinu	kg/100 kom.
CO2 otisak (GWP) od kolijevke do vrata	24,6974 kg CO2e / 1 Komad

Tehnicki list

Nivelirajuća kazeta za tubus, za velika opterećenja, RK-FRSL, veličine R9, nehrđajući čelik

Broj artikla: 7409470

Dimenzije

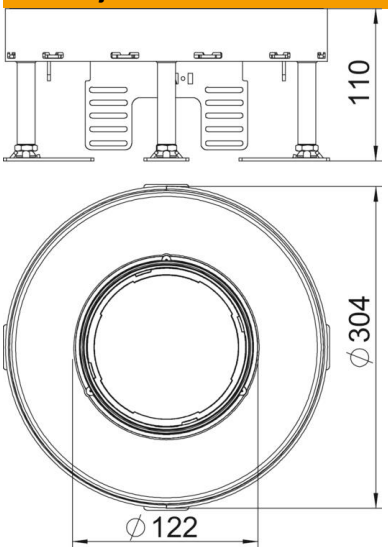

Mjera h	110 mm

Tehnički podaci

Broj ugradnih elemenata	12
Broj ugradnih kutija	3
Broj izvoda vodiča	1
Izvedba	okruglo
Izvedba izlaza za kabele	Potopni tubus
Održavanje poda	mokro
Odvojivo	ne
Maks. visina poda	155 mm
Min. visina poda	110 mm
Prikladno za ugradnju u dvostruki pod	da
Prikladno za ugradnju u šuplji pod	da
Prikladno za podnu kutiju	350
Nosač za prihvat ugradnih kutija	da
Nazivna veličina za ugradbene elemente	R9
Područje niveliranja, maks.	155 mm
Min. područje niveliranja	110 mm
Sukladno ROHS-u	izuzeti
Vrsta zaštite (IP) u korištenom stanju	IP20
Vrsta zaštite (IP) u nekorištenom stanju	IP44
Stupanj zaštite IK-kod	IK10
Teška robusna izvedba	da
Klasa opterećenja	20 kN (OBO SL2)
Tip ugradnog sustava	UT4
Debljina podne obloge	20 mm