Tehnicki list

Nivelirajuća kazeta za tubus, RKFNUZD3, nehrđajući čelik

Broj artikla: 7409378

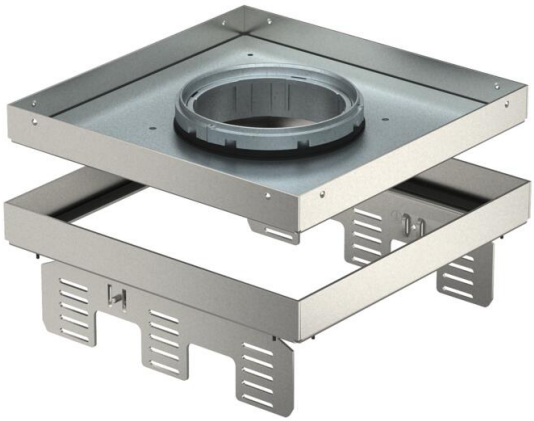

Nivelirajuća kazeta za tubus odvojena od poda, nazivne veličine 9, za ugradnju elektroelemenata u podove sa suhim ili mokrim održavanjem u zatvorenom prostoru, za ugradnju u podne kutije UZD250 ili UZD350 u kombinaciji s montažnim poklopcem DUG../9 ili u UGD250-3/9 ili UGD350-3/9. Kazeta se montira pomoću nosača za niveliranje na aluminijskom okviru podne kutije (nosače treba posebno naručiti).
Nivelirajuća kazeta s tubusom, s 3 komore. Mogu se instalirati 3 pokrovne pločice APMT5. Za ugradnju 3 univerzalna nosača UT4, za 9 standardna ili 12 Modul 45® elektroelemenata. Tubus nije sadržan u isporuci.
Nivelirajuća kazeta za tubus odvojena od poda, nazivne veličine 9, za ugradnju elektroelemenata u podove sa suhim ili mokrim održavanjem u zatvorenom prostoru, za ugradnju u podne kutije UZD250 ili UZD350 u kombinaciji s montažnim poklopcem DUG../9. Kazeta se montira pomoću nosača za niveliranje na aluminijskom okviru podne kutije (nosače treba posebno naručiti).

Nivelirajuća kazeta s tubusom, s 3 komore. Mogu se instalirati 3 pokrovne pločice APMT5. Tubus nije sadržan u isporuci.

A2 Nehrđajući čelik

Referentni podaci

Broj artikla	7409378
Tip	RKFN2UZD3 9VS20
Opis 1	Kvadratna kazeta
Opis 2	za tubus
Proizvođač:	OBO
Dimenzija	243x243mm
Materijal	Nehrđajući čelik 1.4301
Najmanja prodajna jedinica	1
Jedinica količine	Komad
Težina	346 kg
Jedinica za težinu	kg/100 kom.
CO2 otisak (GWP) od kolijevke do vrata	20,5204 kg CO2e / 1 Komad

Tehnicki list

Nivelirajuća kazeta za tubus, RKFNUZD3, nehrđajući čelik

Broj artikla: 7409378

Dimenzije

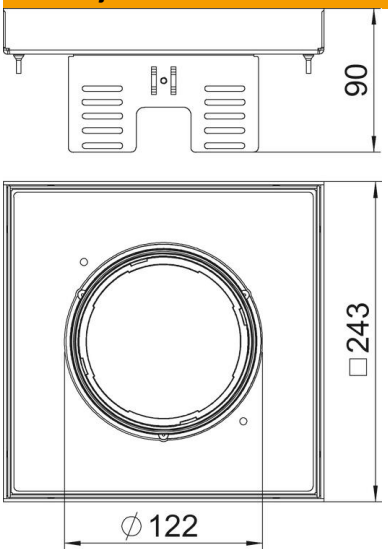

Duljina	243 mm
Širina	243 mm
Visina	90 mm
Mjera h	90 mm

Tehnički podaci

Broj ugradnih elemenata	12
Broj izvoda vodiča	1
Izvedba	kvadratno
Izvedba izlaza za kabele	Potopni tubus
Održavanje poda	mokro
Odvojivo	da
Min. visina poda	105 mm
Prikladno za ugradnju u dvostruki pod	da
Prikladno za ugradnju u šuplji pod	da
Prikladno za podnu kutiju	250/350
Nosač za prihvat ugradnih kutija	ne
Dužina ugradne mjere	244 mm
Nazivna veličina za ugradbene elemente	9
Sukladno ROHS-u	da
Vrsta zaštite (IP) u korištenom stanju	IP20
Vrsta zaštite (IP) u nekorištenom stanju	IP44
Stupanj zaštite IK-kod	IK10
Teška robusna izvedba	ne
Tip ugradnog sustava	UT4
Vertikalno opterećenje, velika površina	do 3000 N
Vertikalno opterećenje, mala površina	do 3000 N
Odobrenja	VDE
Debljina podne obloge	20 mm