Tehnicki list

Nivelirajuća kazeta za tubus, za velika opterećenja, RKFNSL, veličine 9, nehrđajući čelik
Broj artikla: 7408940

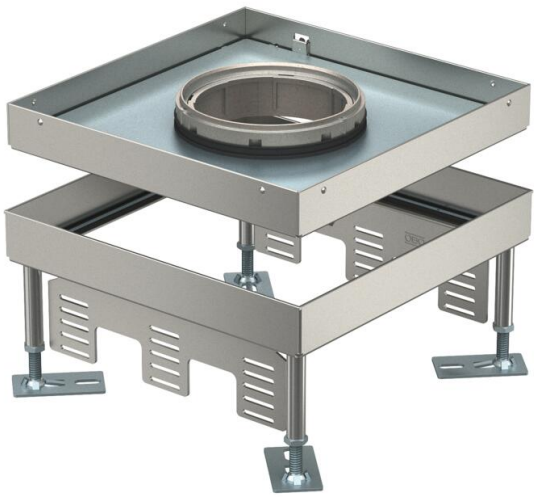

Nivelirajuća kvadratna kazeta za tubus, za velika opterećenja, veličine 9, za ugradnju elektroelemenata u sustavima podnih kanala, dvostruke i šuplje podove sa suhim ili mokrim održavanjem u zatvorenom prostoru. Razred opterećenja 1 do 10 kN.
Za ugradnju 3 univerzalna nosača UT4, za 9 standardna ili 12 Modul 45® elektroelemenata. Mogu se instalirati 3 pokrovne pločice APMT5. Tubus nije sadržan u isporuci.
Nivelirajuća kvadratna kazeta za tubus, za velika opterećenja, veličine 9, za ugradnju elektroelemenata u sustavima podnih kanala, dvostruke i šuplje podove sa suhim ili mokrim održavanjem u zatvorenom prostoru. Razred opterećenja 1 do 10 kN.

Nivelirajuća kazeta za velika opterećenja, s 3 komore. Mogu se instalirati 3 pokrovne pločice APMT5.

IP 55

A2 Nehrđajući čelik

Referentni podaci

Broj artikla	7408940
Tip	RKFN3 9 V SL1 21
Opis 1	Kvadratna kazeta SL1
Opis 2	s tubusnim izvodom
Proizvođač:	OBO
Dimenzija	243x243x105
Materijal	Nehrđajući čelik
Najmanja prodajna jedinica	1
Jedinica količine	Komad
Težina	510 kg
Jedinica za težinu	kg/100 kom.
CO2 otisak (GWP) od kolijevke do vrata	25,9866 kg CO2e / 1 Komad

Tehnicki list

Nivelirajuća kazeta za tubus, za velika opterećenja, RKFNSL, veličine 9, nehrđajući čelik
Broj artikla: 7408940

Dimenzije

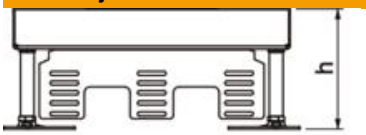

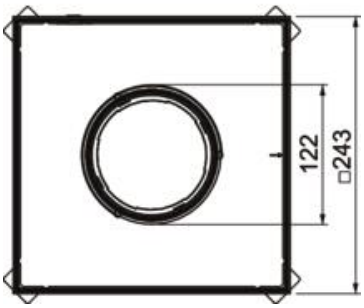

Duljina	243 mm
Širina	243 mm
Visina	110 mm
Mjera h	110 mm

Tehnički podaci

Broj ugradnih elemenata	12
Broj izvoda vodiča	1
Broj univerzalnih nosača	3 x UT4
Izvedba	kvadratno
Izvedba izlaza za kabele	Potopni tubus
Otvor u podu/montažni otvor	244x244
Održavanje poda	mokro
Odvojivo	ne
Maks. visina poda	155 mm
Min. visina poda	110 mm
Prikladno za ugradnju u dvostruki pod	da
Prikladno za ugradnju u šuplji pod	da
Prikladno za podnu kutiju	250/350
Nosač za prihvat ugradnih kutija	ne
Dužina ugradne mjere	244 mm
Nazivna veličina za ugradbene elemente	9
Područje niveliranja, maks.	155 mm
Min. područje niveliranja	110 mm
Norma	EN 50085-2-2
Sukladno ROHS-u	izuzeti
Vrsta zaštite (IP) u korištenom stanju	IP20
Vrsta zaštite (IP) u nekorištenom stanju	IP55
Stupanj zaštite IK-kod	IK10
Teška robusna izvedba	da
Klasa opterećenja	10 kN (OBO SL1)
Tip ugradnog sustava	UT4
Odobrenja	VDE
Debljina podne obloge	21 mm