Tehnicki list

Nivelirajuća kazeta za tubus, za velika opterećenja, RKFNSL, veličine 4, nehrđajući čelik
Broj artikla: 7408928



Nivelirajuća kvadratna kazeta za tubus, za velika opterećenja, veličine 4, za ugradnju elektroelemenata u sustavima podnih kanala, dvostruke i šuplje podove sa suhim ili mokrim održavanjem u zatvorenom prostoru. Razred opterećenja 1 do 10 kN.
Za ugradnju 2 univerzalna nosača UT3, za 4 standardna ili 6 Modul 45® elektroelemenata. Mogu se instalirati 2 pokrovne pločice APMT2. Tubus nije sadržan u isporuci.

IP 55

A2 Nehrđajući čelik

Referentni podaci

Broj artikla	7408928
Tip	RKFN3 4 V SL1 20
Opis 1	Kvadratna kazeta SL1
Opis 2	s tubusnim izvodom
Proizvođač:	OBO
Dimenzija	199x199x105
Materijal	Nehrđajući čelik
Najmanja prodajna jedinica	1
Jedinica količine	Komad
Težina	345 kg
Jedinica za težinu	kg/100 kom.
CO2 otisak (GWP) od kolijevke do vrata	18,4834 kg CO2e / 1 Komad

Tehnicki list

Nivelirajuća kazeta za tubus, za velika opterećenja, RKFNSL, veličine 4, nehrđajući čelik
Broj artikla: 7408928

Dimenzije

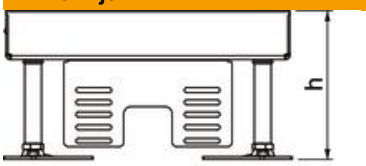

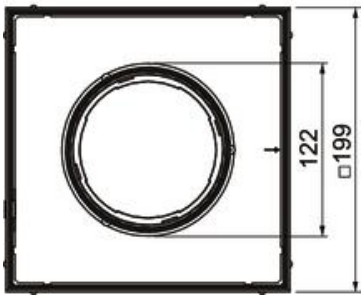

Duljina	199 mm
Širina	199 mm
Visina	110 mm
Mjera h	110 mm

Tehnički podaci

Broj ugradnih elemenata	6
Broj izvoda vodiča	1
Broj univerzalnih nosača	2 x UT3
Izvedba	kvadratno
Izvedba izlaza za kabele	Potopni tubus
Otvor u podu/montažni otvor	201x201
Održavanje poda	mokro
Odvojivo	ne
Maks. visina poda	155 mm
Min. visina poda	110 mm
Prikladno za ugradnju u dvostruki pod	da
Prikladno za ugradnju u šuplji pod	da
Prikladno za podnu kutiju	250/350
Nosač za prihvat ugradnih kutija	ne
Dužina ugradne mjere	201 mm
Nazivna veličina za ugradbene elemente	4
Područje niveliranja, maks.	155 mm
Min. područje niveliranja	110 mm
Norma	EN 50085-2-2
Sukladno ROHS-u	izuzeti
Vrsta zaštite (IP) u korištenom stanju	IP20
Vrsta zaštite (IP) u nekorištenom stanju	IP55
Stupanj zaštite IK-kod	IK10
Teška robusna izvedba	da
Klasa opterećenja	10 kN (OBO SL1)
Tip ugradnog sustava	UT3
Odobrenja	VDE
Debljina podne obloge	20 mm