Tehnicki list

Pokrovna pločica Teiltank T4B/T8NL, otvor za CEE priključnicu 60
Broj artikla: 7408482

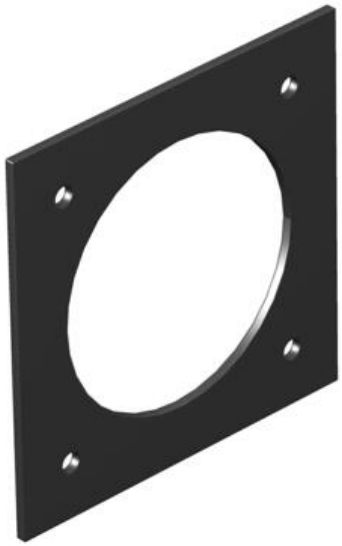

Poklopac s 1 rupom (Ø 70 mm) i pričvrsnim mjestom 60 x 60 mm, za CEE priključnice, za užu stranu T4L i T8NL ili za uzdužnu stranu T4L i T8NL (pokriva 1/2).

PA Poliamid

Referentni podaci

Broj artikla	7408482
Tip	T8NL PCEE 9011
Opis 1	Pokrovna pločica
Opis 2	CEE za T4L/T8NL
Proizvođač:	OBO
Boja	grafitno crna; RAL 9011
Materijal	Poliamid
Najmanja prodajna jedinica	1
Jedinica količine	Komad
Težina	1,8 kg
Jedinica za težinu	kg/100 kom.
CO2 otisak (GWP) od kolijevke do vrata	0,0534 kg CO2e / 1 Komad

Tehnicki list

Pokrovna pločica Teiltank T4B/T8NL, otvor za CEE priključnicu 60

Broj artikla: 7408482

Dimenzije

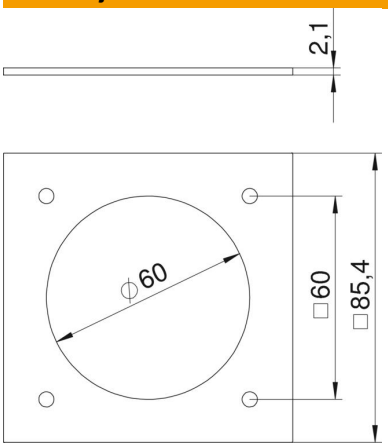

Širina	85 mm

Tehnički podaci

Sukladno ROHS-u	da