Tehnicki list

Telitank T4B

Broj artikla: 7408292



Za kombiniranu ugradnju 4 pojedinačna elektroelementa s nosivim okvirima (4 elektroelementa iste vrste struje ili 2 elektroelementa dvije vrste struja). Različite vrste struje međusobno su odvojene pregradom. Pričvrsno mjesto za elektroelemente: 60 mm okomito.

PA Poliamid

Referentni podaci

Broj artikla	7408292
Tip	T4B 00C 9011
Opis 1	Telitank
Proizvođač:	OBO
Dimenzija	118x118x97
Boja	grafitno crna; RAL 9011
Materijal	Poliamid
Najmanja prodajna jedinica	1
Jedinica količine	Komad
Težina	32,2 kg
Jedinica za težinu	kg/100 kom.
CO2 otisak (GWP) od kolijevke do vrata	1,2101 kg CO2e / 1 Komad

Tehnicki list

Telitank T4B

Broj artikla: 7408292

Dimenzije

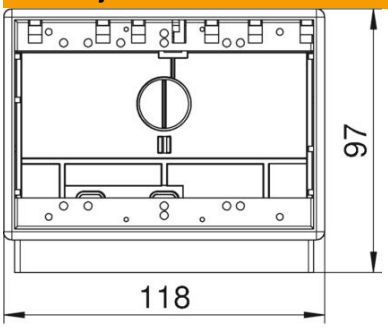

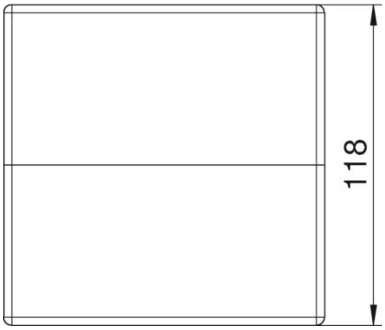

Duljina	118 mm
Širina	118 mm
Visina	97 mm

Tehnički podaci

Broj ugradnih elemenata	4
Broj ugradnih elemenata na stražnjoj strani	2
Broj ugradnih elemenata na prednjoj strani	2
Izvedba	horizontalno
Prikladno za mokro održavanje	da
Prikladno za standardne sklopke	da
Sukladno ROHS-u	da