Tehnicki list

Montažna pločica, 2 x tip C

Broj artikla: 7407843

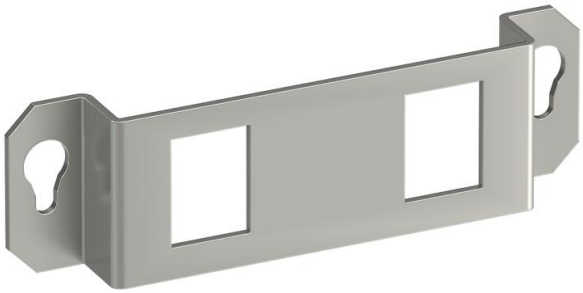

Montažna pločica za prihvat dva komunikacijska modula tipa: Brand-Rex: neoklopljen; EKU: E-Stone; Dätwyler: KS-T, MS-K i KU-T; R&M: Snap-In i Keystone; Rutenbeck: UM i UMflex; SETEC: MKJ, UKJ i XKJ; Siemon TERA; Telegärtner: AMJ i UMJ.
Dimenzije montažnog otvora u mm: 19,30 x 14,80.
Prikladna za ugradnu jedinicu s tubusom GE2F.

A2 Nehrđajući čelik

Referentni podaci

Broj artikla	7407843
Tip	MTGE2F 2C
Opis 1	Montažna pločica za GE2F
Opis 2	s 2 x rupe tip C
Proizvođač:	OBO
Materijal	Nehrđajući čelik 1.4301
Najmanja prodajna jedinica	1
Jedinica količine	Komad
Težina	0,38 kg
Jedinica za težinu	kg/100 kom.
CO2 otisak (GWP) od kolijevke do vrata	0,3049 kg CO2e / 1 Komad

Tehnicki list

Montažna pločica, 2 x tip C

Broj artikla: 7407843

Dimenzije

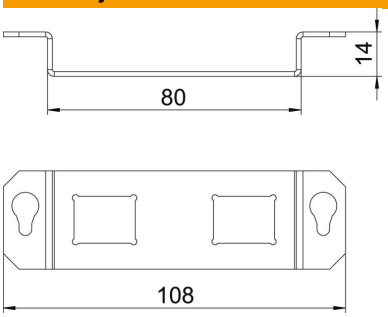

Duljina	108 mm
Širina	108 mm

Tehnički podaci

Broj ugradnih elemenata	2
Broj stezaljki za rasterećenje	0
Izvedba	Oblik nosača
Vrsta pričvršćivanja	uskočni
Natpisna pločica	ne
Zaštitni okvir za slobodan prostor za podnu oblogu	ne
Podni lim	ne
Pričvršćuje se na pod i može se spustiti	ne
Mogućnost ugradnje brtve	ne
Ugradni otvor za spremnik na podu	ne
Odvojivo	ne
Prikladno za ugradnju u dvostruki pod	da
Prikladno za zatvoreni podni kanal u razini glazure	da
Prikladno za podni kanal u razini glazure	da
Prikladno za ugradnju u šuplji pod	da
Prikladno za podzemni kanal	da
Sa slobodnim prostorom za podnu oblogu	ne
Vrsta montaže instalacijskog uređaja	pričvrstiti vijkom
Sukladno ROHS-u	da
Teška robusna izvedba	ne
Dubina	14 mm
Mogućnost rasterećenja	da