Tehnicki list

Osnovni nosač za ugradnju CEE priključnice, dužine 165 mm, sa CEE

Broj artikla: 7407663

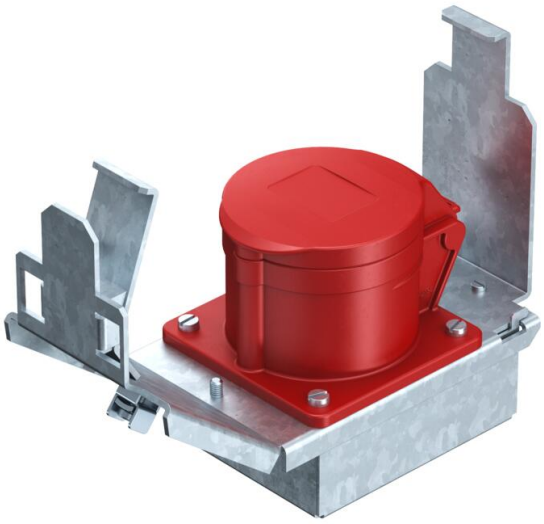

Nosač uređaja nazivne veličine 2 za ugradnju CEE- spoja 16 A za ugradne okvire i kazete 2, 4, 6 i R7. Nosač uređaja sa zaštitnim okvirom i obujmicom za rasterećenje. Potrebna minimalna ugradbena dubina: 190 mm kod uporabe ravnog utikača i 160 mm koduporabe kutnog utikača.

St	Čelik
FS	galvanski pocinčano

Referentni podaci

Broj artikla	7407663
Tip	GT2 CEE16
Opis 1	Osnovni nosač
Opis 2	s CEE16
Proizvođač:	OBO
Dimenzija	175x75x128
Materijal	Čelik
Površina	pocinčano
Norma površine	DIN EN 10346
Najmanja prodajna jedinica	1
Jedinica količine	Komad
Težina	69 kg
Jedinica za težinu	kg/100 kom.
CO2 otisak (GWP) od kolijevke do vrata	2,2165 kg CO2e / 1 Komad

Tehnicki list

Osnovni nosač za ugradnju CEE priključnice, dužine 165 mm, sa CEE

Broj artikla: 7407663

Dimenzije

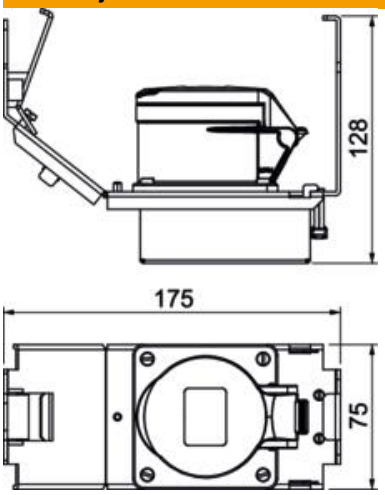

Tehnički podaci

Podni lim	ne
Mogućnost ugradnje brtve	ne
Prikladno za ugradnju u dvostruki pod	da
Prikladno za zatvoreni podni kanal u razini glazure	da
Prikladno za podni kanal u razini glazure	da
Prikladno za ugradnju u šuplji pod	da
Prikladno za podzemni kanal	da
Sukladno ROHS-u	izuzeti