Tehnicki list

Revizijski poklopac ZES4

Broj artikla: 7406702

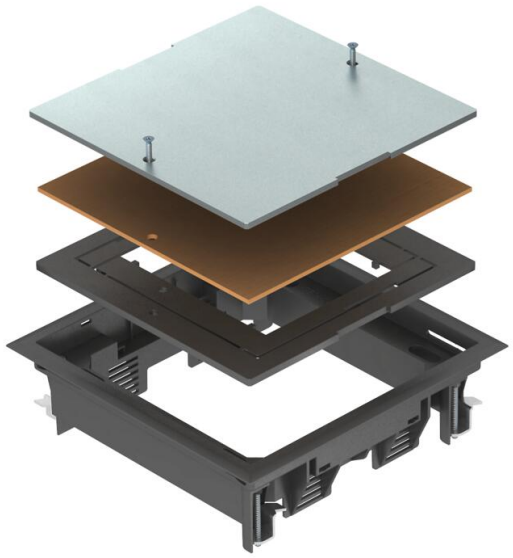

Revizijski poklopac veličine 4, za primjenu u sustavima podnih kanala i dvostrukim podovima u zatvorenom prostoru.

Upuštenje za podnu oblogu podešeno je na 5 mm, po potrebi se može podesiti i na 3, 8 ili 10 mm.

PA Poliamid

Referentni podaci

Broj artikla	7406702
Tip	ZES4-2 U10T 9011
Opis 1	Revizijski poklopac
Opis 2	za univerzalnu montažu
Proizvođač:	OBO
Boja	grafitno crna; RAL 9011
Materijal	Poliamid
Najmanja prodajna jedinica	1
Jedinica količine	Komad
Težina	158 kg
Jedinica za težinu	kg/100 kom.
CO2 otisak (GWP) od kolijevke do vrata	4,8284 kg CO2e / 1 Komad

Tehnicki list

Revizijski poklopac ZES4

Broj artikla: 7406702

Dimenzije

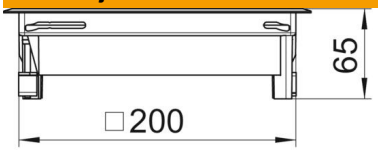

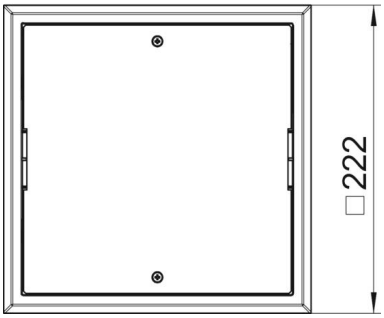

Duljina	222 mm
Širina	222 mm
Visina	65 mm

Tehnički podaci

Izvedba	kvadratno
Zaštitni okvir za slobodan prostor za podnu oblogu	da
Održavanje poda	suho
Min. visina poda	62 mm
Prikladno za ugradnju u dvostruki pod	da
Prikladno za ugradnju u šuplji pod	da
Prikladno za mokro održavanje	ne
Prikladno za podnu kutiju	250/350
Dužina ugradne mjere	201 mm
Nazivna veličina za ugradbene elemente	4
Sukladno ROHS-u	da
Područje zatezanja D maks.	75 mm
Područje zatezanja D min.	8 mm
Vertikalno opterećenje, velika površina	do 5000 N
Vertikalno opterećenje, mala površina	do 3000 N
Debljina podne obloge	5 mm
Debljina podne obloge maks.	10 mm