Tehnicki list

Nožica za niveliranje RKNEV2

Broj artikla: 7405818



Za podešavanje visine nivelirajućih kazeta i kanala OKB sustava. Pakiranje se sastoji od 4 elementa za niveliranje.
Sljedeća tablica pokazuje raspone podešavanja visine elemenata za niveliranje za kazete i kanalni sustav OKB. Navedeni rasponi niveliranja odnose se na gornju rub neobrađenog poda do gornjeg ruba podne obloge.

St	Čelik
G	galvanski pocinčano

Referentni podaci

Broj artikla	7405818
Tip	RK NEV2 230
Opis 1	Nivelirajuća nožica
Opis 2	za kazete i OKB
Proizvođač:	OBO
Dimenzija	M8x230mm
Materijal	Čelik
Površina	galvanski pocinčano
Norma površine	EN ISO 19598 / EN ISO 4042
Najmanja prodajna jedinica	1
Jedinica količine	Pakiranje
Težina	40,634 kg
Jedinica za težinu	kg/100 VPE
CO2 otisak (GWP) od kolijevke do vrata	1,2231 kg CO2e / 4 Komad

Tehnicki list

Nožica za niveliranje RKNEV2

Broj artikla: 7405818

Dimenzije

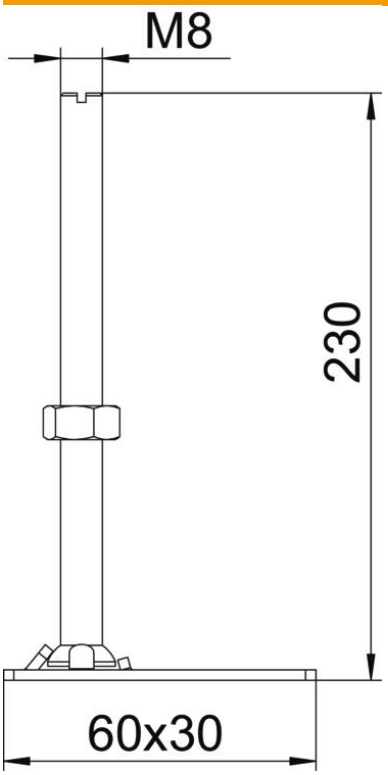

Mjera h	230 mm

Tehnički podaci

Vrsta dodatnog pribora	ostalo
Područje niveliranja, maks.	310 mm
Min. područje niveliranja	260 mm
Sukladno ROHS-u	izuzeti
Prikladno za kanale	da
Prikladno za kazete	da
Sa zvučnom izolacijom	ne
Materijal noge	metalna