Tehnicki list

Ugradni okvir s poklopcem GRAF9 za mokro održavanje, univerzalni
Broj artikla: 7405746



Ugradni okvir s tubusom za mokro održavane podove, za ugradnju do 12 pojedinačnih elektroelemenata Modul 45 u 3 univerzalna nosača UT4, primjena u sustavima podnih kanala i dvostrukim podovima u zatvorenom prostoru. Također se može instalirati 9 standardnih elektroelemenata 50.
Ugradni okvir s tubusom za podove koji se mokro održavaju, 3-struki, za ugradnju nosača MT9. Mogu se instalirati 3 pokrovne pločice u izvedbi APMT5

AIG aluminijski tlačni odljev

Referentni podaci

Broj artikla	7405746
Tip	GRAF9-2 U 7011
Opis 1	Ugradni okvir za mokro održ.
Opis 2	sa izbrazdanim poklopcem
Proizvođač:	OBO
Dimenzija	Ø325x74
Boja	sivo; RAL 7011
Materijal	Lijevani aluminij
Najmanja prodajna jedinica	1
Jedinica količine	Komad
Težina	246 kg
Jedinica za težinu	kg/100 kom.
CO2 otisak (GWP) od kolijevke do vrata	3,9255 kg CO2e / 1 Komad

Tehnicki list

Ugradni okvir s poklopcem GRAF9 za mokro održavanje, univerzalni
Broj artikla: 7405746

Dimenzije

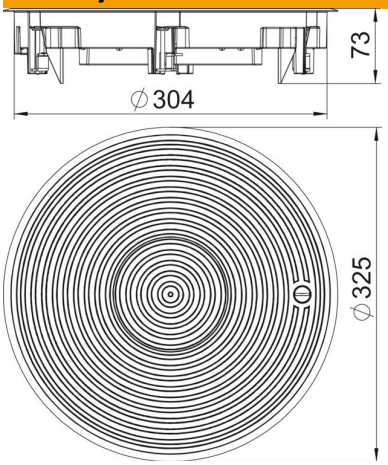

Tehnički podaci

Broj ugradnih elemenata	12
Broj ugradnih kutija	3
Izvedba	okruglo
Izvedba izlaza za kabele	Potopni tubus
Zaštitni okvir za slobodan prostor za podnu oblogu	da
Održavanje poda	mokro
Mogućnost ugradnje brtve	da
Min. visina poda	80 mm
Prikladno za ugradnju u dvostruki pod	da
Prikladno za zatvoreni podni kanal u razini glazure	da
Prikladno za podni kanal u razini glazure	da
Prikladno za ugradnju u šuplji pod	da
Prikladno za mokro održavanje	da
Prikladno za podnu kutiju	350
Prikladno za podzemni kanal	da
Sa slobodnim prostorom za podnu oblogu	ne
Nazivna veličina za ugradbene elemente	R9
Okvirna izvedba	Zaštitni okvir za tepih
Sukladno ROHS-u	da
Vrsta zaštite (IP) u korištenom stanju	IP20
Vrsta zaštite (IP) u nekorištenom stanju	IP45
Stupanj zaštite IK-kod	IK10
Teška robusna izvedba	da
Područje zatezanja D maks.	73 mm
Područje zatezanja D min.	4 mm
Tip ugradnog sustava	UT4

Tehnicki list

Ugradni okvir s poklopcem GRAF9 za mokro održavanje, univerzalni
Broj artikla: 7405746

Tehnički podaci

Vertikalno opterećenje, velika površina	do 10 000 N
Vertikalno opterećenje, mala površina	do 3000 N
Odobrenja	VDE
Mehanizam za otvaranje	Zasun