Tehnicki list

Ugradni okvir s poklopcem s ručicom GESR9

Broj artikla: 7405532



Ugradni okvir s poklopcem s ručicom, za ugradnju do 12 pojedinačnih elektroelemenata Modul 45 u 3 univerzalna nosača UT4, za primjenu u sustavima podnih kanala i dvostrukim podovima u zatvorenom prostoru.

Također se može instalirati 9 standardnih elektroelemenata.

PA Poliamid

Referentni podaci

Broj artikla	7405532
Tip	GESR9 U 9011
Opis 1	Ugradni okvir s poklopcem
Opis 2	za univerzalnu montažu
Proizvođač:	OBO
Dimenzija	Ø324x61
Boja	grafitno crna; RAL 9011
Materijal	Poliamid
Najmanja prodajna jedinica	1
Jedinica količine	Komad
Težina	232 kg
Jedinica za težinu	kg/100 kom.
CO2 otisak (GWP) od kolijevke do vrata	6,8207 kg CO2e / 1 Komad

Tehnicki list

Ugradni okvir s poklopcem s ručicom GESR9

Broj artikla: 7405532

Dimenzije

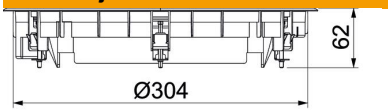

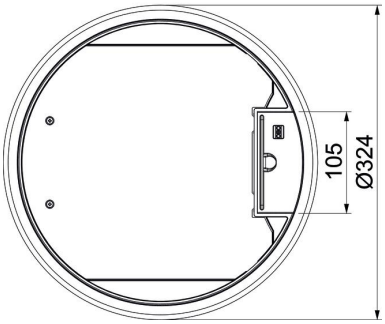

Duljina	324 mm
Širina	324 mm
Visina	62 mm

Tehnički podaci

Broj ugradnih elemenata	12
Broj ugradnih kutija	3
Izvedba	okruglo
Izvedba izlaza za kabele	Zakretni izvod za kabele
Zaštitni okvir za slobodan prostor za podnu oblogu	da
Održavanje poda	suho
Min. visina poda	73 mm
Prikladno za ugradnju u dvostruki pod	da
Prikladno za zatvoreni podni kanal u razini glazure	ne
Prikladno za podni kanal u razini glazure	da
Prikladno za ugradnju u šuplji pod	da
Prikladno za mokro održavanje	ne
Prikladno za podnu kutiju	350
Prikladno za podzemni kanal	da
Nosač za prihvat ugradnih kutija	da
Sa slobodnim prostorom za podnu oblogu	da
Nazivna veličina za ugradbene elemente	R9
Sukladno ROHS-u	da
Vrsta zaštite (IP) u korištenom stanju	IP20
Vrsta zaštite (IP) u nekorištenom stanju	IP40
Stupanj zaštite IK-kod	IK08
Teška robusna izvedba	ne
Područje zatezanja D maks.	30 mm
Područje zatezanja D min.	9 mm
Tip ugradnog sustava	MT4 / GB3
Vertikalno opterećenje, velika površina	do 5000 N

Tehnicki list

Ugradni okvir s poklopcem s ručicom GESR9

Broj artikla: 7405532

Tehnički podaci

Vertikalno opterećenje, mala površina	do 3000 N
Odobrenja	VDE
Mehanizam za otvaranje	Ručica
Debljina podne obloge	5 mm