Tehnicki list

Ugradni okvir s poklopcem i zaštitnim okvirom za tepih u poklopcu GESR9
Broj artikla: 7405512



Ugradni okvir s poklopcem s ručicom, za ugradnju do 12 pojedinačnih elektroelemenata Modul 45 u 3 univerzalna nosača UT4, za primjenu u sustavima podnih kanala i dvostrukim podovima u zatvorenom prostoru.

Također se može instalirati 9 standardnih elektroelemenata.

PA Poliamid

Referentni podaci

Broj artikla	7405512
Tip	GESR9 SR U 7011
Opis 1	Ugradni okvir s poklopcem
Opis 2	za univerzalnu montažu
Proizvođač:	OBO
Dimenzija	Ø324x62
Boja	sivo; RAL 7011
Materijal	Poliamid
Najmanja prodajna jedinica	1
Jedinica količine	Komad
Težina	270 kg
Jedinica za težinu	kg/100 kom.
CO2 otisak (GWP) od kolijevke do vrata	8,78 kg CO2e / 1 Komad

Tehnicki list

Ugradni okvir s poklopcem i zaštitnim okvirom za tepih u poklopcu GESR9
Broj artikla: 7405512

Dimenzije

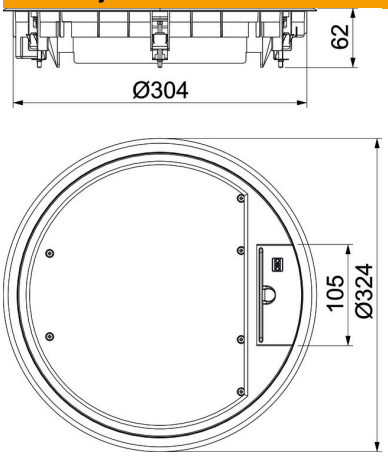

Tehnički podaci

Broj ugradnih elemenata	12
Broj ugradnih kutija	3
Izvedba	okruglo
Izvedba izlaza za kabele	Zakretni izvod za kabele
Zaštitni okvir za slobodan prostor za podnu oblogu	da
Održavanje poda	suho
Min. visina poda	73 mm
Prikladno za ugradnju u dvostruki pod	da
Prikladno za zatvoreni podni kanal u razini glazure	ne
Prikladno za podni kanal u razini glazure	da
Prikladno za ugradnju u šuplji pod	da
Prikladno za mokro održavanje	ne
Prikladno za podnu kutiju	350
Prikladno za podzemni kanal	da
Nosač za prihvat ugradnih kutija	da
Sa slobodnim prostorom za podnu oblogu	da
Nazivna veličina za ugradbene elemente	R9
Sukladno ROHS-u	da
Vrsta zaštite (IP) u korištenom stanju	IP20
Vrsta zaštite (IP) u nekorištenom stanju	IP40
Stupanj zaštite IK-kod	IK08
Teška robusna izvedba	ne
Područje zatezanja D maks.	30 mm
Područje zatezanja D min.	9 mm
Tip ugradnog sustava	UT4
Vertikalno opterećenje, velika površina	do 5000 N

Tehnicki list

Ugradni okvir s poklopcem i zaštitnim okvirom za tepih u poklopcu GESR9
Broj artikla: 7405512

Tehnički podaci

Vertikalno opterećenje, mala površina	do 3000 N
Odobrenja	VDE
Mehanizam za otvaranje	Ručica
Debljina podne obloge	3 mm