Tehnicki list

Ugradni okvir s poklopcem s ručicom GESR7

Broj artikla: 7405452

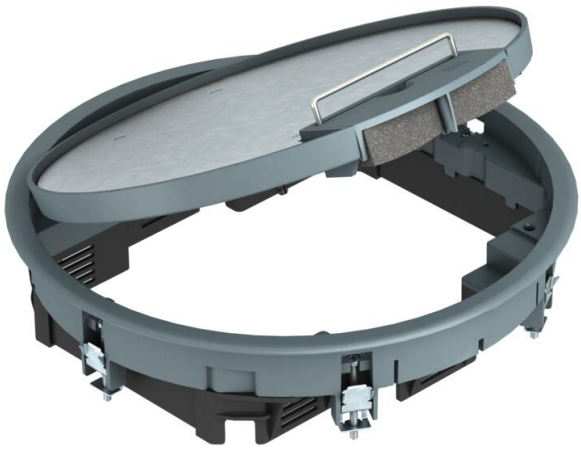

Ugradni okvir s poklopcem s ručicom, za ugradnju 10 pojedinačnih elektroelemenata Modul 45 u 2 univerzalna nosača UT3 i jedan UT4, za primjenu u sustavima podnih kanala i dvostrukim podovima u zatvorenom prostoru. Upuštenje poklopca za podnu oblogu namješteno je na 5 mm, a po potrebi se može podesiti i na 10 mm.
Također se može instalirati 7 standardnih elektroelemenata.

Može se upotrijebiti u kombinaciji s nosačima modula MT Broj modula ovisi o vrsti elektroelemenata.

PA Poliamid

Referentni podaci

Broj artikla	7405452
Tip	GESR7 10U 7011
Opis 1	Ugradni okvir s poklopcem
Opis 2	za univerzalnu montažu
Proizvođač:	OBO
Dimenzija	Ø294x66
Boja	sivo; RAL 7011
Materijal	Poliamid
Najmanja prodajna jedinica	1
Jedinica količine	Komad
Težina	238,2 kg
Jedinica za težinu	kg/100 kom.
CO2 otisak (GWP) od kolijevke do vrata	8,3902 kg CO2e / 1 Komad

Tehnicki list

Ugradni okvir s poklopcem s ručicom GESR7

Broj artikla: 7405452

Dimenzije

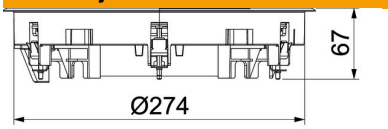

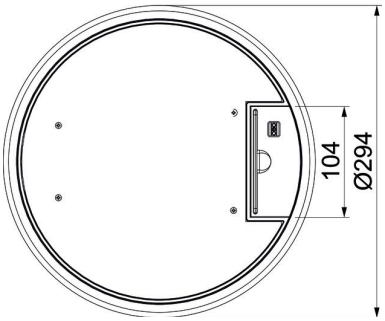

Tehnički podaci

Broj ugradnih elemenata	10
Broj ugradnih kutija	3
Izvedba	okruglo
Izvedba izlaza za kabele	Zakretni izvod za kabele
Zaštitni okvir za slobodan prostor za podnu oblogu	da
Održavanje poda	suho
Mogućnost ugradnje brtve	ne
Min. visina poda	78 mm
Prikladno za ugradnju u dvostruki pod	da
Prikladno za zatvoreni podni kanal u razini glazure	da
Prikladno za podni kanal u razini glazure	da
Prikladno za ugradnju u šuplji pod	da
Prikladno za mokro održavanje	ne
Prikladno za podnu kutiju	350
Prikladno za podzemni kanal	da
Nosač za prihvat ugradnih kutija	da
Sa slobodnim prostorom za podnu oblogu	da
Nazivna veličina za ugradbene elemente	R7
Okvirna izvedba	Zaštitni okvir za tepih
Sukladno ROHS-u	da
Vrsta zaštite (IP) u korištenom stanju	IP20
Vrsta zaštite (IP) u nekorištenom stanju	IP40
Stupanj zaštite IK-kod	IK08
Teška robusna izvedba	ne
Područje zatezanja D maks.	36 mm
Područje zatezanja D min.	14 mm

Tehnicki list

Ugradni okvir s poklopcem s ručicom GESR7

Broj artikla: 7405452

Tehnički podaci

Tip ugradnog sustava	UT3 / UT4
Vertikalno opterećenje, velika površina	do 5000 N
Vertikalno opterećenje, mala površina	do 3000 N
Odobrenja	VDE
Mehanizam za otvaranje	Ručica
Debljina podne obloge	5 mm