Tehnicki list

Ugradni okvir s poklopcem s ručicom GESR4

Broj artikla: 7405436



Ugradni okvir s poklopcem s ručicom, za ugradnju do 6 pojedinačnih elektroelemenata Modul 45 u 2 univerzalna nosača UT3, za primjenu u sustavima podnih kanala i dvostrukim podovima u zatvorenom prostoru.

Također se mogu instalirati 4 standardna elektroelementa.

Ugradni okvir s poklopcem s ručicom, 2-komore za ugradnju nosača MT4. Mogu se instalirati 2 pokrovne pločice u izvedbi APMT2.

PA Poliamid

Referentni podaci

Broj artikla	7405436
Tip	GESR4 U 7011
Opis 1	Ugradni okvir s poklopcem
Opis 2	za univerzalnu montažu
Proizvođač:	OBO
Dimenzija	Ø234x61
Boja	sivo; RAL 7011
Materijal	Poliamid
Najmanja prodajna jedinica	1
Jedinica količine	Komad
Težina	140 kg
Jedinica za težinu	kg/100 kom.
CO2 otisak (GWP) od kolijevke do vrata	1,8225 kg CO2e / 1 Komad

Tehnicki list

Ugradni okvir s poklopcem s ručicom GESR4

Broj artikla: 7405436

Dimenzije

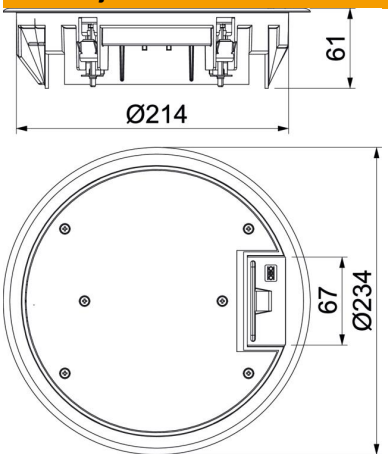

Tehnički podaci

Broj ugradnih elemenata	6
Broj ugradnih kutija	2
Izvedba	okruglo
Izvedba izlaza za kabele	Zakretni izvod za kabele
Zaštitni okvir za slobodan prostor za podnu oblogu	da
Održavanje poda	suho
Mogućnost ugradnje brtve	ne
Min. visina poda	73 mm
Prikladno za ugradnju u dvostruki pod	da
Prikladno za zatvoreni podni kanal u razini glazure	da
Prikladno za podni kanal u razini glazure	da
Prikladno za ugradnju u šuplji pod	da
Prikladno za mokro održavanje	ne
Prikladno za podnu kutiju	250/350
Prikladno za podzemni kanal	da
Nosač za prihvat ugradnih kutija	da
Sa slobodnim prostorom za podnu oblogu	da
Nazivna veličina za ugradbene elemente	R4
Okvirna izvedba	Zaštitni okvir za tepih
Sukladno ROHS-u	da
Vrsta zaštite (IP) u korištenom stanju	IP20
Vrsta zaštite (IP) u nekorištenom stanju	IP40
Stupanj zaštite IK-kod	IK08
Teška robusna izvedba	ne
Područje zatezanja D maks.	31 mm
Područje zatezanja D min.	7 mm
Tip ugradnog sustava	UT3

Tehnicki list

Ugradni okvir s poklopcem s ručicom GESR4

Broj artikla: 7405436

Tehnički podaci

Vertikalno opterećenje, velika površina	do 5000 N
Vertikalno opterećenje, mala površina	do 3000 N
Odobrenja	VDE
Mehanizam za otvaranje	Ručica
Debljina podne obloge	5 mm