Tehnicki list

Ugradni okvir s poklopcem GES2DB, s ručicom

Broj artikla: 7405100

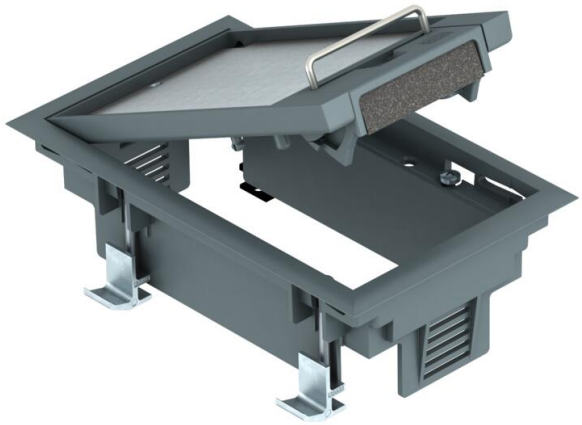

Ugradni okvir s poklopcem i ručicom, za ugradnju 3 pojedinačna elektroelementa Modul 45 u univerzalnom nosaču UT3, primjena u dvostrukim podovima u zatvorenom prostoru.
Mogućnost ugradnje 4 standardna elektroelementa.
Ugradni okvir s poklopcem i ručicom, jednostruki, za ugradnju nosača MT2.

PA Poliamid

Referentni podaci

Broj artikla	7405100
Tip	GES2 DB 7011
Opis 1	Ugradni okvir s poklopcem
Opis 2	za dvostruki pod
Proizvođač:	OBO
Dimenzija	192x118x91
Boja	sivo; RAL 7011
Materijal	Poliamid
Najmanja prodajna jedinica	1
Jedinica količine	Komad
Težina	66,4 kg
Jedinica za težinu	kg/100 kom.
CO2 otisak (GWP) od kolijevke do vrata	1,6639 kg CO2e / 1 Komad

Tehnicki list

Ugradni okvir s poklopcem GES2DB, s ručicom

Broj artikla: 7405100

Dimenzije

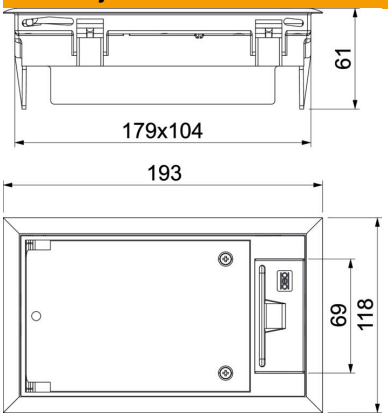

Duljina	194 mm
Širina	118 mm

Tehnički podaci

Broj ugradnih elemenata	3
Broj ugradnih kutija	1
Izvedba	pravokutno
Izvedba izlaza za kabele	Zakretni izvod za kabele
Izrez	180x105 mm
Zaštitni okvir za slobodan prostor za podnu oblogu	da
Održavanje poda	suho
Mogućnost ugradnje brtve	ne
Min. visina poda	73 mm
Prikladno za ugradnju u dvostruki pod	da
Prikladno za zatvoreni podni kanal u razini glazure	ne
Prikladno za podni kanal u razini glazure	ne
Prikladno za ugradnju u šuplji pod	da
Prikladno za mokro održavanje	ne
Prikladno za podnu kutiju	250
Prikladno za podzemni kanal	ne
Nosač za prihvat ugradnih kutija	da
Dužina ugradne mjere	180 mm
Sa slobodnim prostorom za podnu oblogu	da
Nazivna veličina za ugradbene elemente	2
Okvirna izvedba	Zaštitni okvir za tepih
Sukladno ROHS-u	da
Vrsta zaštite (IP) u korištenom stanju	IP20
Vrsta zaštite (IP) u nekorištenom stanju	IP40
Stupanj zaštite IK-kod	IK08
Teška robusna izvedba	ne
Područje zatezanja D maks.	57 mm
Područje zatezanja D min.	20 mm

Tehnicki list

Ugradni okvir s poklopcem GES2DB, s ručicom

Broj artikla: 7405100

Tehnički podaci

Tip ugradnog sustava	UT3
Vertikalno opterećenje, velika površina	do 3000 N
Vertikalno opterećenje, mala površina	do 3000 N
Odobrenja	VDE
Mehanizam za otvaranje	Ručica
Debljina podne obloge	5 mm