Tehnicki list

Ugradni element s preklopnim poklopcem i izvodom za kabele, GES R2
Broj artikla: 7405084



Ugradni okvir s preklopnim poklopcem i izvodom za kabele, za podnu kutiju GES R2, za ugradnju u ugradnu kutiju MT R2.

Za primjenu kod podova sa suhim održavanjem u zatvorenom prostoru.

PA Poliamid

Referentni podaci

Broj artikla	7405084
Tip	GES R2 9011
Opis 1	Preklopni poklopac
Opis 2	s izlazom za kabel
Proizvođač:	OBO
Dimenzija	140x140x40
Boja	grafitno crna; RAL 9011
Materijal	Poliamid
Najmanja prodajna jedinica	1
Jedinica količine	Komad
Težina	8,8 kg
Jedinica za težinu	kg/100 kom.
CO2 otisak (GWP) od kolijevke do vrata	1,282 kg CO2e / 1 Komad

Tehnicki list

Ugradni element s preklopnim poklopcem i izvodom za kabele, GES R2

Broj artikla: 7405084

Dimenzije

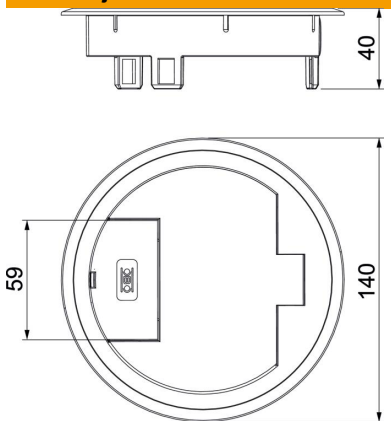

Tehnički podaci

Izvedba	okruglo
Izvedba izlaza za kabele	Zakretni izvod za kabele
Zaštitni okvir za slobodan prostor za podnu oblogu	da
Održavanje poda	suho
Prikladno za ugradnju u dvostruki pod	da
Prikladno za ugradnju u šuplji pod	da
Prikladno za mokro održavanje	ne
Prikladno za podzemni kanal	ne
Sa slobodnim prostorom za podnu oblogu	ne
Sukladno ROHS-u	da
Vrsta zaštite (IP) u korištenom stanju	IP20
Vrsta zaštite (IP) u nekorištenom stanju	IP40
Stupanj zaštite IK-kod	IK10
Vertikalno opterećenje, mala površina	do 500 N
Odobrenja	VDE
Mehanizam za otvaranje	Alat