Tehnicki list

Spojnica za podni kanal s četkastom letvicom

Broj artikla: 7403855

Spojnica za podne kanale i komponente.

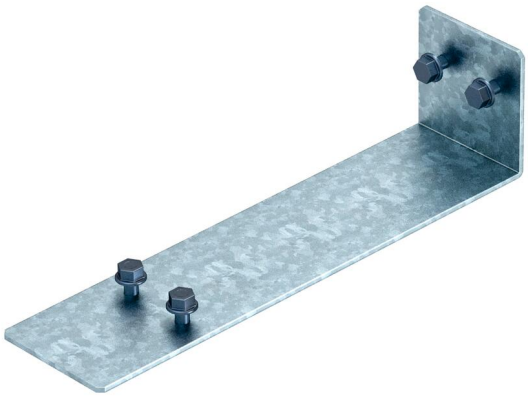

St	Čelik
FS	galvanski pocinčano

Referentni podaci

Broj artikla	7403855
Tip	OKB V 250
Opis 1	Spojnica
Opis 2	za OKB s četkastom letvicom
Proizvođač:	OBO
Materijal	Čelik
Površina	pocinčano
Norma površine	DIN EN 10346
Najmanja prodajna jedinica	1
Jedinica količine	Komad
Težina	20,24 kg
Jedinica za težinu	kg/100 kom.
CO2 otisak (GWP) od kolijevke do vrata	0,5689 kg CO2e / 1 Komad

Tehnicki list

Spojnica za podni kanal s četkastom letvicom

Broj artikla: 7403855

Dimenzije

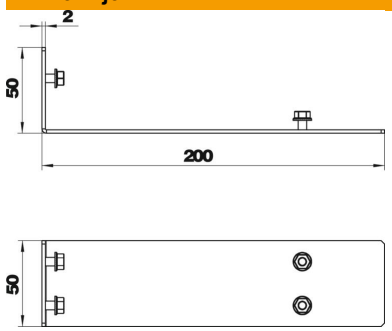

Tehnički podaci

Vrsta dodatnog pribora	ostalo
Podni lim	ne
Mogućnost ugradnje brtve	ne
Prikladno za rasteznu fugu	ne
S izjednačenjem potencijala	ne
Poklopac koji se može skinuti	ne
Sukladno ROHS-u	da
Dodatni pribor	da
Zamjenski dio	ne