Tehnicki list

Vertikalno koljeno s 3 komore, visina kanala 58 mm

Broj artikla: 7400655

Vertikalno koljeno, (2-dijelno) za vertikalnu promjenu smjera podnih kanala ispod glazure (zidni priključci, napajanje). Kompatibilno samo s UZD250-4/350-4.

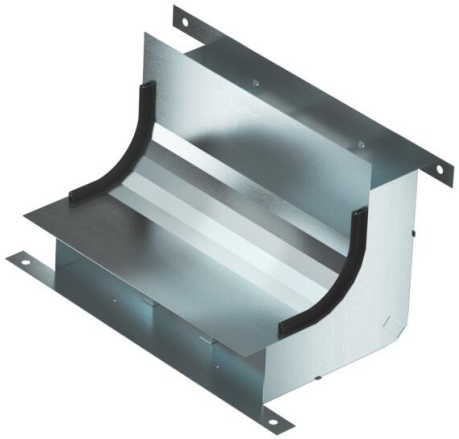

St Čelik

FS galvanski pocinčano

Referentni podaci

Broj artikla	7400655
Tip	KV3 25058-2
Opis 1	Vertikalno koljeno
Opis 2	s 3-komore za EUK-2
Proizvođač:	OBO
Dimenzija	330x177,7x177,7
Materijal	Čelik
Površina	pocinčano
Norma površine	DIN EN 10346
Najmanja prodajna jedinica	1
Jedinica količine	Komad
Težina	111,24 kg
Jedinica za težinu	kg/100 kom.
CO2 otisak (GWP) od kolijevke do vrata	3,9797 kg CO2e / 1 Komad

Tehnicki list

Vertikalno koljeno s 3 komore, visina kanala 58 mm

Broj artikla: 7400655

Dimenzije

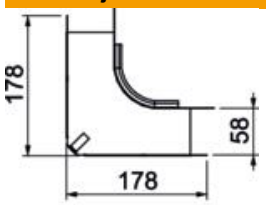

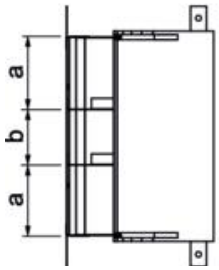

Duljina	178 mm
Širina	250 mm
Visina	58 mm
Mjera a	90 mm
Mjera b	70 mm
Mjera h	58 mm

Tehnički podaci

Broj čvrstih pregrada	2
Broj komora	3 St.
Prikladno za zatvoreni podni kanal u razini glazure	ne
Prikladno za podni kanal u razini glazure	da
Min. širina kanala	250 mm
Min. visina kanala	58 mm
Presjek komore a	4670 mm²
Presjek komore b	3884 mm²
Sukladno ROHS-u	da