Tehnicki list

Osnova podne kutije UDS9 za PVC podne kanale

Broj artikla: 7400352



Podna priključna kutija s nepromjenjivim otvorom 244 x 244 mm za ugradne jedinice nazivne veličine 9. Montažni otvor zaštićen je pomoću oplate koja je dio isporuke. Osnova podna kutija ima otvore za ugradnju po tri PVC podna kanala s 1 komorom veličine 60 x 25 i 90 x 35, na sve četiri strane. Osnova podne kutije namijenjena je za ugradnju u podove s cementnom glazurom visine do 100 mm.

St	Čelik
FS	galvanski pocinčano

Referentni podaci

Broj artikla	7400352
Tip	UDSPD 9035 9
Opis 1	Osnova podne kutije
Opis 2	za GES9
Proizvođač:	OBO
Dimenzija	308x308x92
Materijal	Čelik
Površina	pocinčano
Norma površine	DIN EN 10346
Najmanja prodajna jedinica	1
Jedinica količine	Komad
Težina	225 kg
Jedinica za težinu	kg/100 kom.
CO2 otisak (GWP) od kolijevke do vrata	8,5594 kg CO2e / 1 Komad

Tehnicki list

Osnova podne kutije UDS9 za PVC podne kanale

Broj artikla: 7400352

Dimenzije

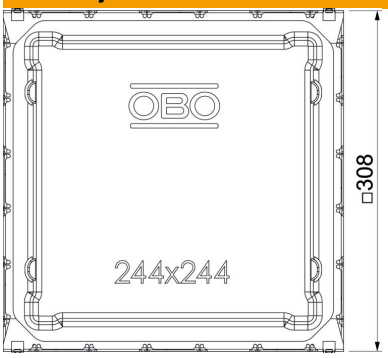

Duljina	308 mm
Širina	308 mm
Visina	92 mm

Tehnički podaci

Podni lim	da
Mogućnost ugradnje brtve	da
Ugradni otvor za ugradnu jedinicu	pravokutno
Maks. debljina glazure	100 mm
Min. debljina glazure	65 mm
Prikladno za podni kanal u razini glazure	da
Maks. širina kanala	90 mm
Min. širina kanala	60 mm
Maks. visina kanala	35 mm
Min. visina kanala	25 mm
Nazivna veličina za ugradbene elemente	9
Sukladno ROHS-u	da