Tehnicki list

Pregradni element za stropnu montažu

Broj artikla: 7215490

Pregradni element za instalacije do polaganja kabela kod stropne montaže protupožarnog kanala PYROLINE® Con D tip PLCD D060810 i tip PLCD D090810. Stremen se montira direktno na sidru kojim se pričvršćuje protupožarni kanal.

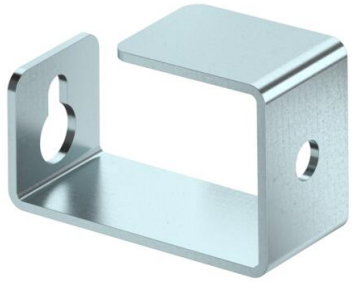

St	Čelik
FS	galvanski pocinčano

Referentni podaci

Broj artikla	7215490
Tip	PLCD-SC0810
Opis 1	Nosač kabela
Opis 2	za PLCD D060810/PLCD D090810
Proizvođač:	OBO
Dimenzija	76x45x35
Boja	cink
Materijal	Čelik
Površina	pocinčano
Norma površine	DIN EN 10346
Najmanja prodajna jedinica	25
Jedinica količine	Komad
Težina	12,6 kg
Jedinica za težinu	kg/100 kom.
CO2 otisak (GWP) od kolijevke do vrata	0,4016 kg CO2e / 1 Komad

Tehnicki list

Pregradni element za stropnu montažu

Broj artikla: 7215490

Dimenzije

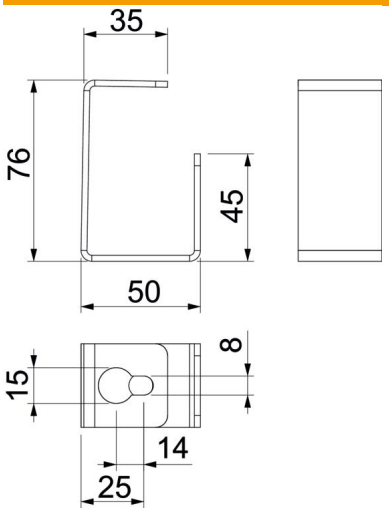

Mjera A	25 mm
Mjera B	50 mm
Mjera b	35 mm
Mjera h	45 mm
Mjera H	76 mm

Tehnički podaci

Vrsta pričvršćivanja	vijčano spajanje
Širina kanala iznutra	100 mm
Visina kanala iznutra	80 mm
Sukladno ROHS-u	da