Tehnicki list

Držač vodiča, okomito za PYROLINE® protupožarne kanale, visina 40 mm
Broj artikla: 7215290



Univerzalni držač vodila za okomitu instalaciju kabela i vodova u protupožarnim kanalima PYROLINE® Con od lakogbetona ojačanog staklenim vlaknima te PYROLINE® Rapid od armiranog betona s unutranjom oblogom. Držači se postavljaju iznad glave opuštenog vijka za pričvršćivanje i nakon toga s zategnu istim. Pričvršćivanje vodova može se vršiti na kostima ili u prorezima kabelskim vezicama. Time se sigurno drži težina kabela. Predvidite najmanje 2 držača vodiča po metru kod instalacije.

St	Čelik
FS	galvanski pocinčano

Referentni podaci

Broj artikla	7215290
Tip	LHS 40
Opis 1	Nosač kabela
Opis 2	za vatrootporni kanal
Proizvođač:	OBO
Dimenzija	40x20
Boja	cink
Materijal	Čelik
Površina	pocinčano
Norma površine	DIN EN 10346
Najmanja prodajna jedinica	10
Jedinica količine	Komad
Težina	2,426 kg
Jedinica za težinu	kg/100 kom.
CO2 otisak (GWP) od kolijevke do vrata	0,1683 kg CO2e / 1 Komad

Tehnicki list

Držač vodiča, okomito za PYROLINE® protupožarne kanale, visina 40 mm

Broj artikla: 7215290

Dimenzije

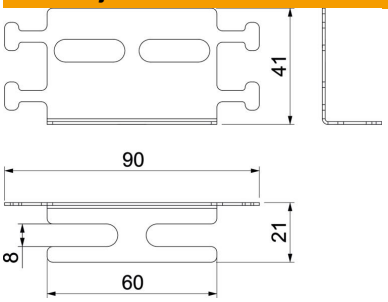

Duljina	60 mm
Širina	90 mm
Visina	41 mm
Mjera B	21 mm
Mjera b	8 mm
Mjera H	41 mm
Mjera L	90 mm
Mjera l	60 mm

Tehnički podaci

Vrsta dodatnog pribora	ostalo
Sukladno ROHS-u	da