Tehnicki list

Odstojni tuljci za izolirane stropove

Broj artikla: 7205907



Razdjelne čahure za montažu ovjesnih obujmica ispod izoliranih stropova sprječavaju deformaciju izolacije pri pritezanju pričvrsnih vijaka.
Glatki te pocinčani iznutra i izvana.

St Čelik

FT vruće pocinčano

Referentni podaci

Broj artikla	7205907
Tip	DHI 120
Opis 1	Tuljak
Opis 2	za izolirane stropove
Proizvođač:	OBO
Dimenzija	33,7x120x3mm
Boja	cink
Materijal	Čelik
Površina	vruće pocinčano
Norma površine	DIN EN ISO 1461
Najmanja prodajna jedinica	12
Jedinica količine	Komad
Težina	27,6 kg
Jedinica za težinu	kg/100 kom.

Tehnicki list

Odstojni tuljci za izolirane stropove

Broj artikla: 7205907

Dimenzije

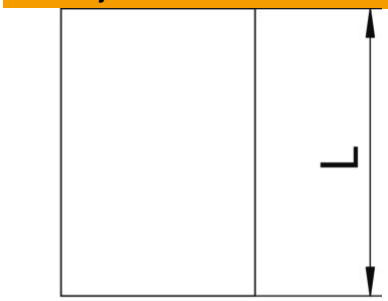

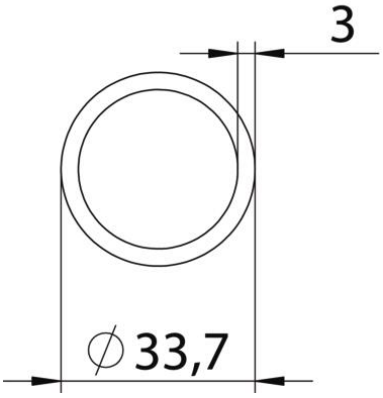

Duljina	120 mm
Mjera L	120 mm

Tehnički podaci

Unutarnji promjer	27,7 mm
Sukladno ROHS-u	da