Tehnicki list

Odstojni tuljci za izolirane stropove

Broj artikla: 7205905



Razdjelne čahure za montažu ovjesnih obujmica ispod izoliranih stropova sprječavaju deformaciju izolacije pri pritezanju pričvrsnih vijaka.
Glatki te pocinčani iznutra i izvana.

St Čelik

FT vruće pocinčano

Referentni podaci

Broj artikla	7205905
Tip	DHI 100
Opis 1	Tuljak
Opis 2	za izolirane stropove
Proizvođač:	OBO
Dimenzija	33,7x100x3mm
Boja	cink
Materijal	Čelik
Površina	vruće pocinčano
Norma površine	DIN EN ISO 1461
Najmanja prodajna jedinica	14
Jedinica količine	Komad
Težina	23,4 kg
Jedinica za težinu	kg/100 kom.

Tehnicki list

Odstojni tuljci za izolirane stropove

Broj artikla: 7205905

Dimenzije

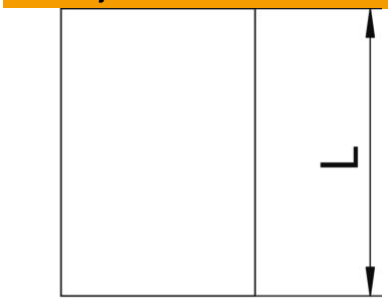

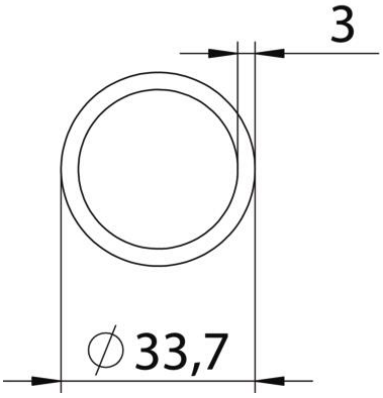

Duljina	100 mm
Mjera L	100 mm

Tehnički podaci

Unutarnji promjer	27,7 mm
Sukladno ROHS-u	da