Tehnicki list

FireBox T350 zatvorena, prazna

Broj artikla: 7205786

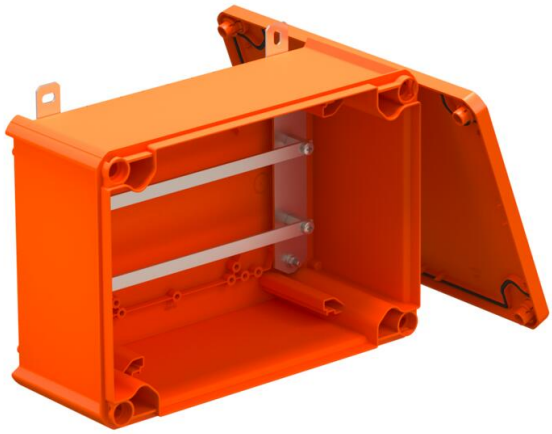

Neopremljena zatvorena spojna ili razvodna kutija za slobodno konfekcioniranje s keramičkim stezaljkama i sustavima kabelskih uvodnica. Mjera A navodi dostupnu dužinu nosivog montažnoj profila za stezaljke za ožičenje. Dovoljno prostora za ožičenje kroz dijagonalno raspoređeni nosivi montažni profil. Kutija se pričvršćuje s vanjske strane pomoću pričvrsnih pločica od nehrđajućeg čelika. Odobrena instalacija kabela s očuvanjem funkcije sukladno HRN DIN 4102 dio 12, razredi E30, E60 i E90.

E30 E60 E90 IP 66

PP Polipropilen

Referentni podaci

Broj artikla	7205786
Tip	T350E 0VA
Opis 1	Razvodna kutija
Opis 2	za očuvanje funkcije
Proizvođač:	OBO
Dimenzija	285x201x120
Boja	narančasta; RAL 2003
Materijal	Polipropilen
Najmanja prodajna jedinica	1
Jedinica količine	Komad
Težina	121,611 kg
Jedinica za težinu	kg/100 kom.
CO2 otisak (GWP) od kolijevke do vrata	8,1142 kg CO2e / 1 Komad

Tehnicki list

FireBox T350 zatvorena, prazna

Broj artikla: 7205786

Dimenzije

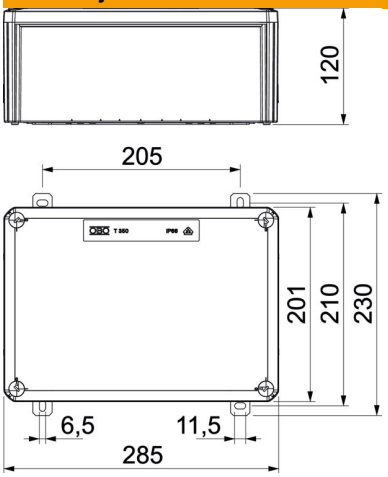

Duljina	285 mm
Širina	201 mm
Visina	120 mm
Mjera A	386 mm
Mjera B	201 mm
Mjera H	120 mm
Mjera L	285 mm
Mjera L1	205 mm
Mjera L2	230 mm

Tehnički podaci

Oprema	nosivi profili
Poklopac	neprozirno
Pričvršćenje poklopca	navijano
Uvođenje odostraga	ne
Očuvanje funkcije	E90
bez halogena	da
Unutarnje mjere	267x182x110 mm
Sa zakriljenjem	ne
S poklopcem	da
Maks. nazivni presjek	16 mm²
Min. nazivni presjek	0,5 mm²
Mogućnost plombiranja	ne
Sukladno ROHS-u	da
Stupanj zaštite	IP66