Tehnicki list

FireBox T250 s utičnim brtvama, za vodiče za prijenos podataka, 4x16
Broj artikla: 7205768



Razvodna kutija za podatkovnu tehnologiju s mekim utičnim brtvama. Parni broj keramičkih stezaljki otpornih na visoke temperature, odgovara podatkovnim vodovima. Označena stezaljka za zaštitni vodič / izolacijska stezaljka žuto zeleno. Kutija se pričvršćuje s vanjske strane pomoću pričvrsnih pločica. Odobrena instalacija kabela s očuvanjem funkcije sukladno HRN DIN 4102 dio 12, razredi E30, E60 i E90. Keramičke stezaljke ispitane su prema HRN EN 60998-2-1:2004.

Uključujući 2 x vijka za beton MMSplus P 6x35.

E30 E60 E90 IP 66

PP Polipropilen

Referentni podaci

Broj artikla	7205768
Tip	T250ED 4x16AD
Opis 1	Razvodna kutija
Opis 2	za očuvanje funkcije
Proizvođač:	OBO
Dimenzija	240x190x95
Boja	narančasta; RAL 2003
Materijal	Polipropilen
Najmanja prodajna jedinica	1
Jedinica količine	Komad
Težina	91,441 kg
Jedinica za težinu	kg/100 kom.
CO2 otisak (GWP) od kolijevke do vrata	3,588 kg CO2e / 1 Komad

Tehnicki list

FireBox T250 s utičnim brtvama, za vodiče za prijenos podataka, 4x16

Broj artikla: 7205768

Dimenzije

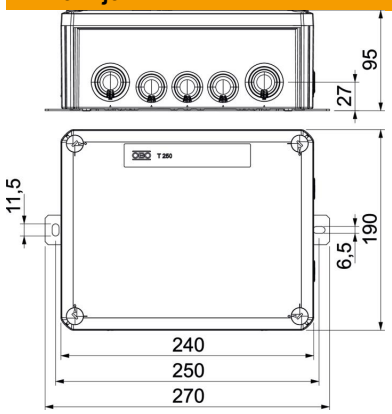

Duljina	240 mm
Širina	190 mm
Visina	95 mm
Mjera B	190 mm
Mjera H	95 mm
Mjera L	240 mm
Mjera L1	250 mm
Mjera L2	270 mm

Tehnički podaci

Može se nizati	ne
Broj ulaza	10
Broj stezaljki	20
Vrsta provoda kućišta	Membrana, izreziva
Oprema	stezaljka
Poklopac	neprozirno
Pričvršćenje poklopca	navijano
Uvođenje odostraga	ne
Uvodnice	9 x M25 7 x M32
Izvedba testirana na eksplozije	ne
Oblik	pravokutno
Očuvanje funkcije	E90
Za Ex-područje	bez
za EX-područje plin	bez
za EX-područje prašina	bez
bez halogena	da
Unutarnje mjere	225x173x86 mm
Sa zakriljenjem	ne
S poklopcem	da
Maks. nazivni presjek	4 mm²
Min. nazivni presjek	0,5 mm²
Nazivni napon	660 V
Mogućnost plombiranja	ne
Sukladno ROHS-u	izuzeti
otporno na udarce	ne
Stupanj zaštite	IP66
Transparentni poklopac	ne
Postojano na vremenske uvjete	ne