Tehnicki list

Protupožarna obujmica za cijevi, sa 6 pričvrsnih pločica

Broj artikla: 7202210

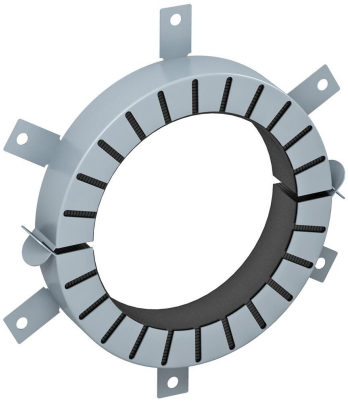

Protupožarna obujmica za gorive cijevi.
U čelično-limenom kućištu nalaze se vatrostalni umetci koji u slučaju požara ekspandiraju te velikim pritiskom zatvaraju termoplasične cijevi. Unutarnja primjena. Pričvršćivanje s pomoću sidrenih vijaka ili navojnih šipki M8.

CE

Ekspandirajući materijal

Referentni podaci

Broj artikla	7202210
Tip	TCX-160
Opis 1	Protupožarna obujmica
Opis 2	za gorive cijevi
Proizvođač:	OBO
Dimenzija	Ø160mm
Boja	siva
Materijal	Ekspandirajući materijal
Najmanja prodajna jedinica	1
Jedinica količine	Komad
Težina	107 kg
Jedinica za težinu	kg/100 kom.

Dimenzije

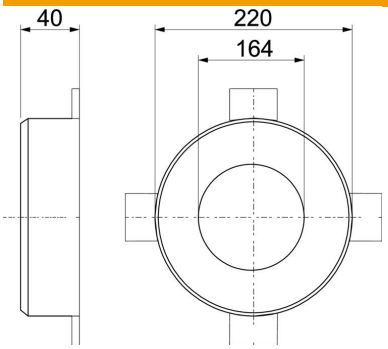

Duljina	220 mm
Širina	220 mm
Visina	40 mm
Mjera d	164 mm
Mjera d min.	220 mm
Mjera h	40 mm

Tehnicki list

Protupožarna obujmica za cijevi, sa 6 pričvrsnih pločica

Broj artikla: 7202210

Tehnički podaci

Oblik	okruglo
za maks. promjere cijevi	162 mm
za min. promjere cijevi	160 mm
Zatvoreno manšetom	Utične
Uključen materijal za pričvršćivanje	ne
Sukladno ROHS-u	da
Potreban pribor	da