Tehnicki list

Protupožarna obujmica za cijevi, s 4 pričvrsne pločice

Broj artikla: 7202206

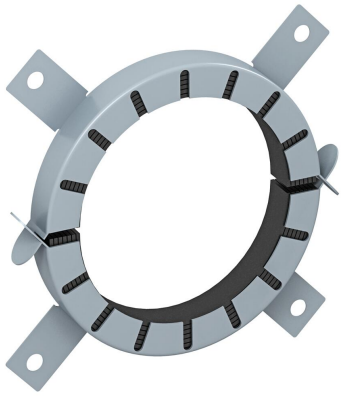

Protupožarna obujmica za gorive cijevi.
U čelično-limenom kućištu nalaze se vatrostalni umetci koji u slučaju požara ekspandiraju te velikim pritiskom zatvaraju termoplasične cijevi. Unutarnja primjena. Pričvršćivanje s pomoću tipli ili navojnih šipki M6 do veličine 75, nakon toga M8.

CE

Ekspandirajući materijal

Referentni podaci

Broj artikla	7202206
Tip	TCX-090
Opis 1	Protupožarna obujmica
Opis 2	za gorive cijevi
Proizvođač:	OBO
Dimenzija	Ø90mm
Boja	siva
Materijal	Ekspandirajući materijal
Najmanja prodajna jedinica	1
Jedinica količine	Komad
Težina	37 kg
Jedinica za težinu	kg/100 kom.

Dimenzije

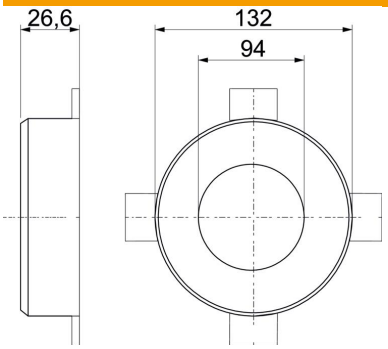

Duljina	132 mm
Širina	132 mm
Visina	26,6 mm
Mjera d	94 mm
Mjera d min.	132 mm
Mjera h	26,6 mm

Tehnicki list

Protupožarna obujmica za cijevi, s 4 pričvrsne pločice

Broj artikla: 7202206

Tehnički podaci

Oblik	okruglo
za maks. promjere cijevi	92 mm
za min. promjere cijevi	90 mm
Zatvoreno manšetom	Utične
Uključen materijal za pričvršćivanje	ne
Sukladno ROHS-u	da
Potreban pribor	da