Tehnicki list

Poklopac za kut 90° Magic A2

Broj artikla: 7138576

Poklopac za kut od 90° s montiranim zasunima.
Poklopac se može koristiti kod elemenata svih visina.



A2	Nehrđajući čelik
2B	neprerađen, naknadno obrađen

Referentni podaci

Broj artikla	7138576
Tip	DFBM 90 300 A2
Opis 1	Poklopac za kut 90°
Opis 2	za kut RBM 90 300
Proizvođač:	OBO
Dimenzija	B=300mm
Materijal	Nehrđajući čelik 1.4301
Površina Norma površine	površina naknadno obrađena
Najmanja prodajna jedinica	1
Jedinica količine	Komad
Težina	83 kg
Jedinica za težinu	kg/100 kom.

Tehnicki list

Poklopac za kut 90° Magic A2

Broj artikla: 7138576

Dimenzije

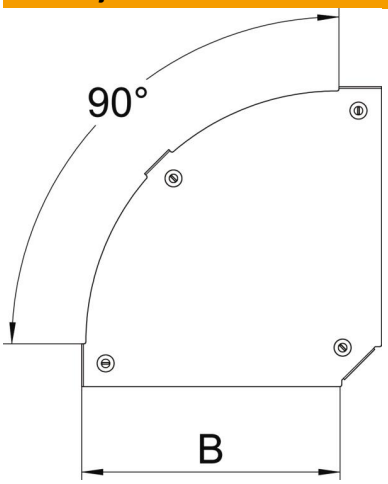

Širina	300 mm
Debljina lima	1,25 mm
Mjera B	300 mm

Tehnički podaci

Savijanje (kut)	90°
Vrsta pričvršćivanja	Zasun
Očuvanje funkcije	ne
Prikladno za mrežni kanal	ne
Prikladno za kabelske ljestve	da
Prikladno za kabelsku policu	da
Promjena smjera	horizontalno
Sukladno ROHS-u	da
Nehrđajući plemeniti čelik, obrađen	ne
Sa zglobom	ne