Tehnicki list

Poklopac za kut 90° Magic FS

Broj artikla: 7138504

Poklopac za kut od 90° s montiranim zasunima.
Poklopac se može koristiti kod elemenata svih visina.



St Čelik

FS galvanski pocinčano

Referentni podaci

Broj artikla	7138504
Tip	DFBM 90 200 FS
Opis 1	Poklopac za kut 90°
Opis 2	za kut RBM 90 200
Proizvođač:	OBO
Dimenzija	B=200mm
Boja	cink
Materijal	Čelik
Površina	pocinčano
Norma površine	DIN EN 10346
Najmanja prodajna jedinica	1
Jedinica količine	Komad
Težina	43 kg
Jedinica za težinu	kg/100 kom.
CO2 otisak (GWP) od kolijevke do vrata	1,8305 kg COe / 1 Komad

Tehnicki list

Poklopac za kut 90° Magic FS

Broj artikla: 7138504

Dimenzije

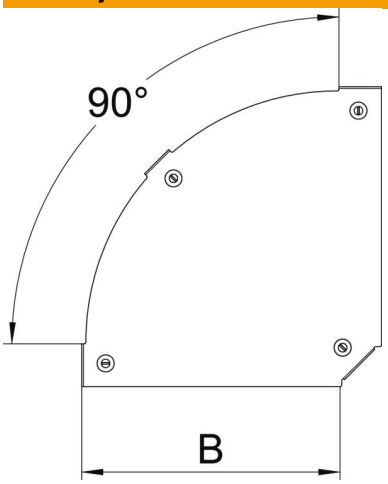

Širina	200 mm
Širina	8 in
Debljina lima	0,05 in
Debljina lima	1,25 mm
Mjera B	200 mm

Tehnički podaci

Savijanje (kut)	90°
Vrsta pričvršćivanja	Zasun
Očuvanje funkcije	ne
Prikladno za mrežni kanal	ne
Prikladno za kabelske ljestve	da
Prikladno za kabelsku policu	da
Promjena smjera	horizontalno
Sukladno ROHS-u	da
Nehrđajući plemeniti čelik, obrađen	ne
Sa zglobom	ne