# Tehnicki list

## Poklopac za kut 45° DD

## Broj artikla: 7131844



Poklopac za kut od 45° s montiranim zasunom.
Poklopac se može koristiti kod elemenata svih visina.

| | |
|---|---|
| St | Čelik |
| DD | hladno pocinčano cink/aluminij, Double Dip |

### Referentni podaci

| | |
|---|---|
| Broj artikla | 7131844 |
| Tip | DFB 45 200 DD |
| Opis 1 | Poklopac za kut 45° |
| Opis 2 | sa zasunom, za RB 45 200 |
| Proizvođač: | OBO |
| Dimenzija | B200mm |
| Boja | cink |
| Materijal | Čelik |
| Površina | hladno pocinčano cink/aluminij, Double Dip |
| Norma površine | DIN EN 10346 |
| Najmanja prodajna jedinica | 1 |
| Jedinica količine | Komad |
| Težina | 36,9 kg |
| Jedinica za težinu | kg/100 kom. |
| CO2 otisak (GWP) od kolijevke do vrata | 1,4963 kg CO2e / 1 Komad |

### Dimenzije

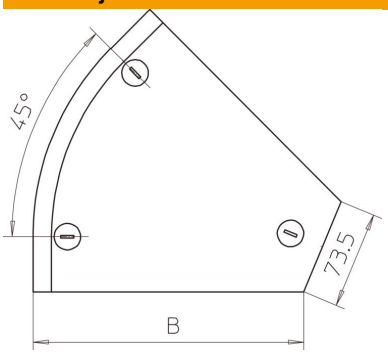


| | |
|---|---|
| Širina | 200 mm |
| Širina | 8 in |
| Visina | 35 mm |
| Debljina lima | 0,04 in |
| Debljina lima | 1 mm |
| Mjera B | 200 mm |
| Mjera H | 15 mm |

# Tehnicki list

## Poklopac za kut 45° DD

## Broj artikla: 7131844

### Tehnički podaci

| | |
|---|---|
| Savijanje (kut) | 45° |
| Broj zasuna | 3 St. |
| Vrsta pričvršćivanja | Zasun |
| Očuvanje funkcije | ne |
| Prikladno za mrežni kanal | ne |
| Prikladno za kabelske ljestve | da |
| Prikladno za kabelsku policu | da |
| Promjena smjera | horizontalno |
| Sukladno ROHS-u | da |
| Nehrđajući plemeniti čelik, obrađen | ne |
| Sa zglobom | ne |