Tehnicki list

Poklopac za vertikalni kut 90° silazni DD

Broj artikla: 7131592



Poklopac za silazne vertikalne kutove visine 35.
Pričvršćenje zahvaljujući preklopljenom poklopcu kabelske police. Poklopac se dodatno može pričvrstiti s kopčama.

CE

St	Čelik
DD	hladno pocinčano cink/aluminij, Double Dip

Referentni podaci

Broj artikla	7131592
Tip	DBV 35 100 F DD
Opis 1	Poklopac za vertikalni kut 90°
Opis 2	silazni
Proizvođač:	OBO
Dimenzija	B100mm
Boja	cink
Materijal	Čelik
Površina	hladno pocinčano cink/aluminij, Double Dip
Norma površine	DIN EN 10346
Najmanja prodajna jedinica	1
Jedinica količine	Komad
Težina	23 kg
Jedinica za težinu	kg/100 kom.
CO2 otisak (GWP) od kolijevke do vrata	1,5391 kg CO2e / 1 Komad

Tehnicki list

Poklopac za vertikalni kut 90° silazni DD

Broj artikla: 7131592

Dimenzije

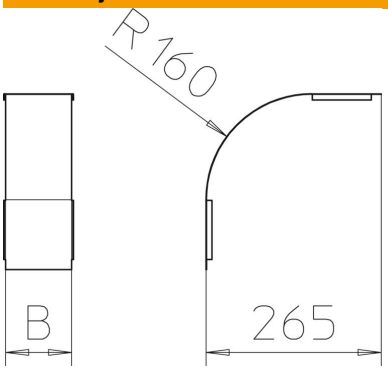

Širina	100 mm
Širina	4 in
Visina	35 mm
Debljina lima	0,03 in
Debljina lima	0,75 mm
Mjera B	100 mm

Tehnički podaci

Savijanje (kut)	90°
Vrsta pričvršćivanja	Zasun
Očuvanje funkcije	ne
Prikladno za mrežni kanal	ne
Prikladno za kabelske ljestve	ne
Prikladno za kabelsku policu	da
Promjena smjera	vertikalno silazno
Sukladno ROHS-u	da
Nehrđajući plemeniti čelik, obrađen	ne
Sa zglobom	ne