Tehnicki list

Poklopac za vertikalni kut 90° silazni FS

Broj artikla: 7130872



Poklopac za silazne vertikalne kutove visine 60.
Pričvršćenje zahvaljujući preklopljenom poklopcu kabelske police. Poklopac se dodatno može pričvrstiti s kopčama.

CE UK CA

St	Čelik
FS	galvanski pocinčano

Referentni podaci

Broj artikla	7130872
Tip	DBV 60 500 F FS
Opis 1	Poklopac za vertikalni kut 90°
Opis 2	silazni
Proizvođač:	OBO
Dimenzija	B500mm
Boja	cink
Materijal	Čelik
Površina	pocinčano
Norma površine	DIN EN 10346
Najmanja prodajna jedinica	1
Jedinica količine	Komad
Težina	119,3 kg
Jedinica za težinu	kg/100 kom.
CO2 otisak (GWP) od kolijevke do vrata	4,8494 kg CO2e / 1 Komad

Tehnicki list

Poklopac za vertikalni kut 90° silazni FS

Broj artikla: 7130872

Dimenzije

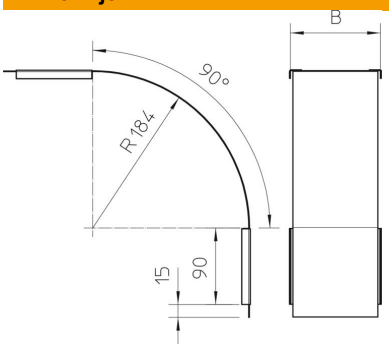

Širina	500 mm
Širina	20 in
Visina	60 mm
Debljina lima	0,03 in
Debljina lima	0,75 mm
Mjera B	500 mm

Tehnički podaci

Savijanje (kut)	90°
Vrsta pričvršćivanja	Zasun
Očuvanje funkcije	ne
Prikladno za mrežni kanal	ne
Prikladno za kabelske ljestve	ne
Prikladno za kabelsku policu	da
Promjena smjera	vertikalno silazno
Sukladno ROHS-u	da
Nehrđajući plemeniti čelik, obrađen	ne
Sa zglobom	ne