Tehnicki list

Lučna spojnica 90°, okomita 60 FT

Broj artikla: 7079400



Lučna spojnica 90°, vertikalna, za sve tipove kabelskih polica visine 60 mm.
Lučna spojnica isporučuje se nemontirana

CE UK CA

St Čelik

FT vruće pocinčano

Referentni podaci

Broj artikla	7079400
Tip	RGBV 640 FT
Opis 1	Lučna spojnica
Opis 2	vertikalna
Proizvođač:	OBO
Dimenzija	60x400
Boja	cink
Materijal	Čelik
Površina	vruće pocinčano
Norma površine	DIN EN ISO 1461
Najmanja prodajna jedinica	1
Jedinica količine	Komad
Težina	349 kg
Jedinica za težinu	kg/100 kom.
CO2 otisak (GWP) od kolijevke do vrata	10,0963 kg CO2e / 1 Komad

Tehnicki list

Lučna spojnica 90°, okomita 60 FT

Broj artikla: 7079400

Dimenzije

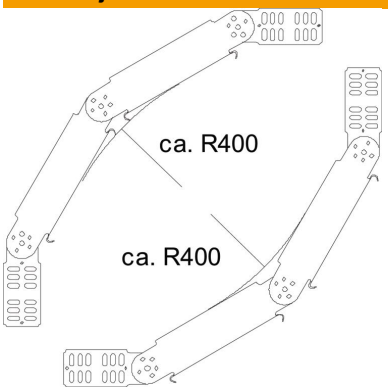

Širina	400 mm
Širina	16 in
Visina	60 mm
Visina	2 in
Debljina lima	1 mm
Mjera R	400 mm

Tehnički podaci

Savijanje (kut)	90°
Izvedba spojnice	isporučena spojnica
Oblik	Kompletna lučna spojnica
Očuvanje funkcije	ne
Montažna perforacija u podu	ne
NATO šablona za bušenje	ne
Promjena smjera	vertikalno uzlazno/silazno
Sukladno ROHS-u	da
Nehrđajući plemeniti čelik, obrađen	ne
Bočna perforacija	ne
Izvedba velikog raspona	ne
Vrsta spoja sustava nosača kabela	navijano