Tehnicki list

Element lučne spojnice, okomito, 60 FT

Broj artikla: 7075200

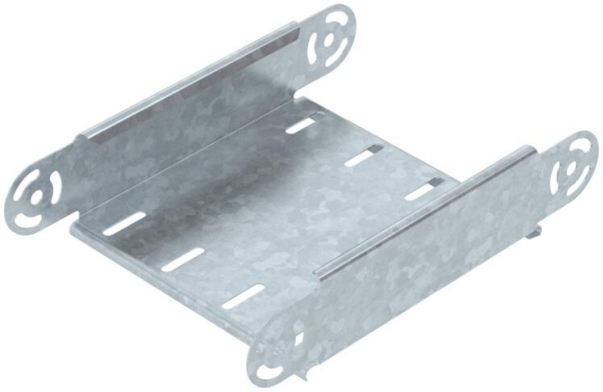

Vertikalni element lučne spojnice za sve tipove kabelskih polica visine 60 mm.
Zglobne spojnice RGV 60 se moraju posebno naručiti.
RGV 60 i šesterokutne vijke SKS 8 x 16 naručiti zasebno.

CE UK CA

St Čelik

FT vruće pocinčano

Referentni podaci

Broj artikla	7075200
Tip	RGBEV 620 FT
Opis 1	Element lučne spojnice
Opis 2	vertikalni
Proizvođač:	OBO
Dimenzija	60x200
Boja	cink
Materijal	Čelik
Površina	vruće pocinčano
Norma površine	DIN EN ISO 1461
Najmanja prodajna jedinica	1
Jedinica količine	Komad
Težina	69,3 kg
Jedinica za težinu	kg/100 kom.
CO2 otisak (GWP) od kolijevke do vrata	2,2837 kg CO2e / 1 Komad

Tehnicki list

Element lučne spojnice, okomito, 60 FT

Broj artikla: 7075200

Dimenzije

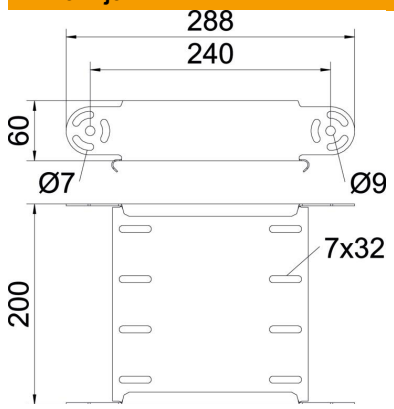

Širina	200 mm
Širina	8 in
Visina	60 mm
Visina	2 in
Debljina lima	1 mm
Mjera B	200 mm

Tehnički podaci

Savijanje (kut)	podesivo
Izvedba spojnice	bez spojnice
Oblik	Element lučne spojnice
Očuvanje funkcije	ne
Montažna perforacija u podu	ne
NATO šablona za bušenje	ne
Promjena smjera	vertikalno uzlazno/silazno
Sukladno ROHS-u	da
Nehrđajući plemeniti čelik, obrađen	ne
Bočna perforacija	ne
Izvedba velikog raspona	ne
Vrsta spoja sustava nosača kabela	navijano