# Tehnicki list

## Vertikalni kut 90°, silazni 110 FS

## Broj artikla: 7007362

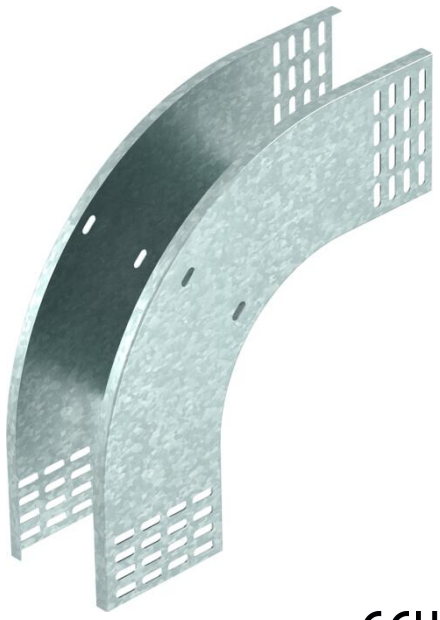

Vertikalni kut od 90° u silaznoj izvedbi za sve tipove kabelskih polica visine 110 mm.
Vertikalni kut se ugura preko kraja kabelske police i pričvrsti.
Pričvrsni materijal naručiti posebno.

CE UK CA

| | |
|---|---|
| St | Čelik |
| FS | galvanski pocinčano |

### Referentni podaci

| | |
|---|---|
| Broj artikla | 7007362 |
| Tip | RBV 140 F FS |
| Opis 1 | Vertikalni kut 90° |
| Opis 2 | silazni |
| Proizvođač: | OBO |
| Dimenzija | 110x400 |
| Boja | cink |
| Materijal | Čelik |
| Površina | pocinčano |
| Norma površine | DIN EN 10346 |
| Najmanja prodajna jedinica | 1 |
| Jedinica količine | Komad |
| Težina | 159,2 kg |
| Jedinica za težinu | kg/100 kom. |
| CO2 otisak (GWP) od kolijevke do vrata | 5,8561 kg CO2e / 1 Komad |

# Tehnicki list

## Vertikalni kut 90°, silazni 110 FS

## Broj artikla: 7007362

### Dimenzije

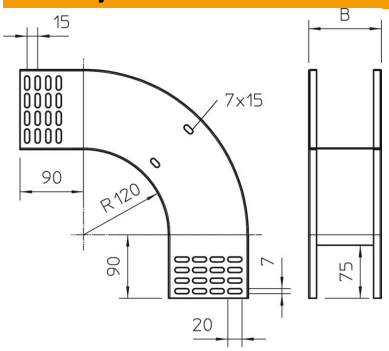


| | |
|---|---|
| Širina | 400 mm |
| Širina | 16 in |
| Visina | 110 mm |
| Visina | 4 in |
| Debljina lima | 1 mm |
| Mjera B | 400 mm |

### Tehnički podaci

| | |
|---|---|
| Savijanje (kut) | 90° |
| Izvedba spojnice | bez spojnice |
| Očuvanje funkcije | ne |
| Montažna perforacija u podu | ne |
| NATO šablona za bušenje | ne |
| Promjena smjera | vertikalno silazno |
| Sukladno ROHS-u | da |
| Nehrđajući plemeniti čelik, obrađen | ne |
| Bočna perforacija | ne |
| Izvedba velikog raspona | ne |
| Vrsta spoja sustava nosača kabela | navijano |