Tehnicki list

Vertikalni kut 90°, silazni 85 FS

Broj artikla: 7007286

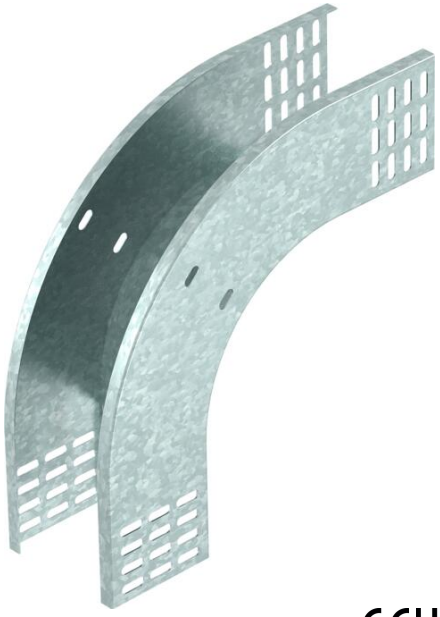

Vertikalni kut od 90° u silaznoj izvedbi za sve tipove kabelskih polica visine 85 mm.
Vertikalni kut se ugura preko kraja kabelske police i pričvrsti.
Pričvrsni materijal naručiti posebno.

CE UK CA

St	Čelik
FS	galvanski pocinčano

Referentni podaci

Broj artikla	7007286
Tip	RBV 850 F FS
Opis 1	Vertikalni kut 90°
Opis 2	silazni
Proizvođač:	OBO
Dimenzija	85x500
Boja	cink
Materijal	Čelik
Površina	pocinčano
Norma površine	DIN EN 10346
Najmanja prodajna jedinica	1
Jedinica količine	Komad
Težina	157,1 kg
Jedinica za težinu	kg/100 kom.
CO2 otisak (GWP) od kolijevke do vrata	5,7468 kg CO2e / 1 Komad

Tehnicki list

Vertikalni kut 90°, silazni 85 FS

Broj artikla: 7007286

Dimenzije

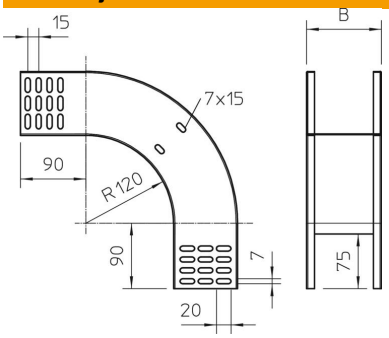

Širina	500 mm
Širina	20 in
Visina	85 mm
Visina	3 in
Debljina lima	1 mm
Mjera B	500 mm

Tehnički podaci

Savijanje (kut)	90°
Izvedba spojnice	bez spojnice
Očuvanje funkcije	ne
Montažna perforacija u podu	ne
NATO šablona za bušenje	ne
Promjena smjera	vertikalno silazno
Sukladno ROHS-u	da
Nehrđajući plemeniti čelik, obrađen	ne
Bočna perforacija	ne
Izvedba velikog raspona	ne
Vrsta spoja sustava nosača kabela	navijano