Tehnicki list

Vertikalni kut 90° uzlazni 35 FS

Broj artikla: 7007182



Vertikalni kut od 90° u uzlaznoj izvedbi za sve tipove kabelskih polica visine 35 mm.
Vertikalni kut se ugura preko kraja kabelske police i pričvrsti.
Pričvrsni materijal naručiti posebno.

CE UK CA

St	Čelik
FS	galvanski pocinčano

Referentni podaci

Broj artikla	7007182
Tip	RBV 320 S FS
Opis 1	Vertikalni kut 90°
Opis 2	uzlazni
Proizvođač:	OBO
Dimenzija	35x200
Boja	cink
Materijal	Čelik
Površina	pocinčano
Norma površine	DIN EN 10346
Najmanja prodajna jedinica	1
Jedinica količine	Komad
Težina	77,3 kg
Jedinica za težinu	kg/100 kom.
CO2 otisak (GWP) od kolijevke do vrata	2,7018 kg CO2e / 1 Komad

Tehnicki list

Vertikalni kut 90° uzlazni 35 FS

Broj artikla: 7007182

Dimenzije

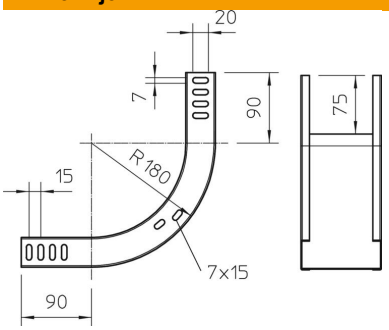

Širina	200 mm
Širina	8 in
Visina	35 mm
Visina	1 in
Debljina lima	1 mm
Mjera W	200 mm

Tehnički podaci

Savijanje (kut)	90°
Izvedba spojnice	bez spojnice
Očuvanje funkcije	ne
Montažna perforacija u podu	ne
NATO šablona za bušenje	ne
Promjena smjera	uzlazno vertikalno
Sukladno ROHS-u	da
Nehrđajući plemeniti čelik, obrađen	ne
Bočna perforacija	ne
Izvedba velikog raspona	ne
Vrsta spoja sustava nosača kabela	navijano