Tehnicki list

Vertikalni kut 90°, uzlazni 60 FT

Broj artikla: 7007022

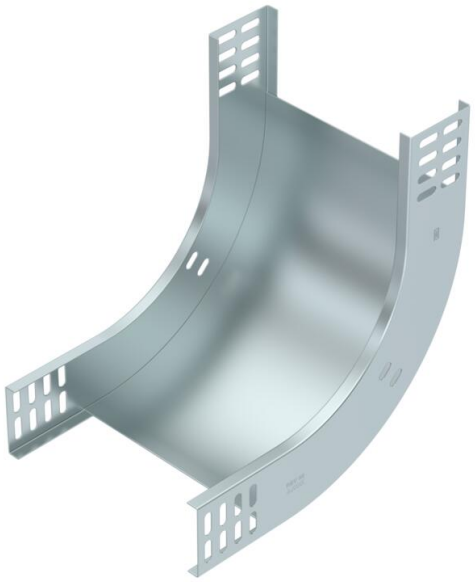

Vertikalni kut od 90° u uzlaznoj izvedbi za sve tipove kabelskih polica visine 60 mm.
Vertikalni kut se ugura preko kraja kabelske police i pričvrsti.
Pričvrsni materijal naručiti posebno.

CE UK CA

St Čelik

FT vruće pocinčano

Referentni podaci

Broj artikla	7007022
Tip	RBV 640 S FT
Opis 1	Vertikalni kut 90°
Opis 2	uzlazni
Proizvođač:	OBO
Dimenzija	60x400
Boja	cink
Materijal	Čelik
Površina	vruće pocinčano
Norma površine	DIN EN ISO 1461
Najmanja prodajna jedinica	1
Jedinica količine	Komad
Težina	163 kg
Jedinica za težinu	kg/100 kom.
CO2 otisak (GWP) od kolijevke do vrata	4,4721 kg CO2e / 1 Komad

Tehnicki list

Vertikalni kut 90°, uzlazni 60 FT

Broj artikla: 7007022

Dimenzije

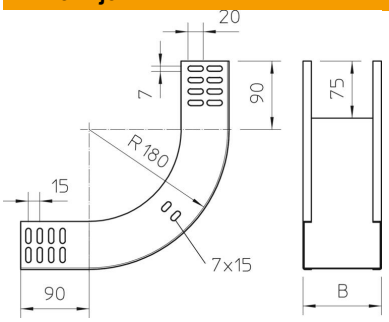

Širina	400 mm
Širina	16 in
Visina	60 mm
Visina	2 in
Debljina lima	1 mm
Mjera B	400 mm

Tehnički podaci

Savijanje (kut)	90°
Izvedba spojnice	bez spojnice
Očuvanje funkcije	ne
Montažna perforacija u podu	ne
NATO šablona za bušenje	ne
Promjena smjera	uzlazno vertikalno
Sukladno ROHS-u	da
Nehrđajući plemeniti čelik, obrađen	ne
Bočna perforacija	ne
Izvedba velikog raspona	ne
Vrsta spoja sustava nosača kabela	navijano