Tehnicki list

Koljeno, okomito, 85 FS

Broj artikla: 7005520

Vertikalni element lučne spojnice za sve tipove kabelskih polica visine 85 mm.
Zglobne spojnice RGV 85 se moraju posebno naručiti.

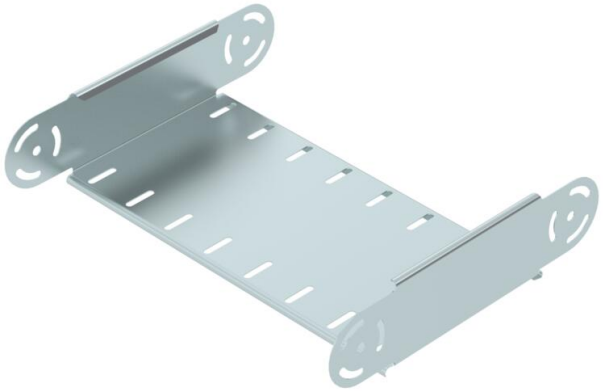

CE UK CA

St Čelik

FS galvanski pocinčano

Referentni podaci

Broj artikla	7005520
Tip	RGBEV 840 FS
Opis 1	Element lučne spojnice
Opis 2	vertikalni
Proizvođač:	OBO
Dimenzija	85x400
Boja	cink
Materijal	Čelik
Površina	pocinčano
Norma površine	DIN EN 10346
Najmanja prodajna jedinica	1
Jedinica količine	Komad
Težina	133 kg
Jedinica za težinu	kg/100 kom.
CO2 otisak (GWP) od kolijevke do vrata	5,1446 kg CO2e / 1 Komad

Tehnicki list

Koljeno, okomito, 85 FS

Broj artikla: 7005520

Dimenzije

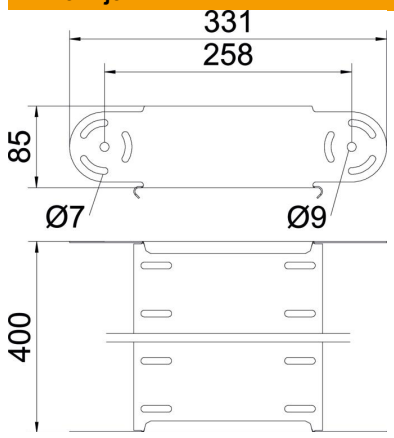

Širina	400 mm
Širina	16 in
Visina	85 mm
Visina	3 in
Debljina lima	1 mm
Mjera B	400 mm

Tehnički podaci

Savijanje (kut)	podesivo
Izvedba spojnice	bez spojnice
Oblik	Element lučne spojnice
Očuvanje funkcije	ne
Montažna perforacija u podu	ne
NATO šablona za bušenje	ne
Promjena smjera	vertikalno uzlazno/silazno
Sukladno ROHS-u	da
Nehrđajući plemeniti čelik, obrađen	ne
Bočna perforacija	ne
Izvedba velikog raspona	ne
Vrsta spoja sustava nosača kabela	navijano