Tehnicki list

Element lučne spojnice, okomiti, 60 FS

Broj artikla: 7005407

Vertikalni element lučne spojnice za sve tipove kabelskih polica visine 60 mm.
Zglobne spojnice RGV 60 se moraju posebno naručiti.
RGV 60 i šesterokutne vijke SKS 8 x 16 naručiti zasebno.



CE UK CA

St Čelik

FS galvanski pocinčano

Referentni podaci

Broj artikla	7005407
Tip	RGBEV 650 FS
Opis 1	Element lučne spojnice
Opis 2	vertikalni
Proizvođač:	OBO
Dimenzija	60x500
Boja	cink
Materijal	Čelik
Površina	pocinčano
Norma površine	DIN EN 10346
Najmanja prodajna jedinica	1
Jedinica količine	Komad
Težina	134 kg
Jedinica za težinu	kg/100 kom.
CO2 otisak (GWP) od kolijevke do vrata	4,7951 kg CO2e / 1 Komad

Tehnicki list

Element lučne spojnice, okomiti, 60 FS

Broj artikla: 7005407

Dimenzije

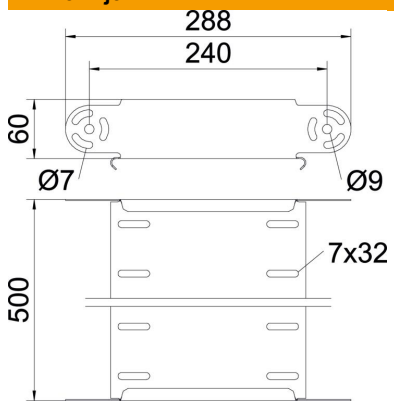

Širina	500 mm
Širina	20 in
Visina	60 mm
Visina	2 in
Debljina lima	1 mm
Mjera B	500 mm

Tehnički podaci

Savijanje (kut)	podesivo
Izvedba spojnice	bez spojnice
Oblik	Element lučne spojnice
Očuvanje funkcije	ne
Montažna perforacija u podu	ne
NATO šablona za bušenje	ne
Promjena smjera	vertikalno uzlazno/silazno
Sukladno ROHS-u	da
Nehrđajući plemeniti čelik, obrađen	ne
Bočna perforacija	ne
Izvedba velikog raspona	ne
Vrsta spoja sustava nosača kabela	navijano