Tehnicki list

Konzola AW 30 A4

Broj artikla: 6443615

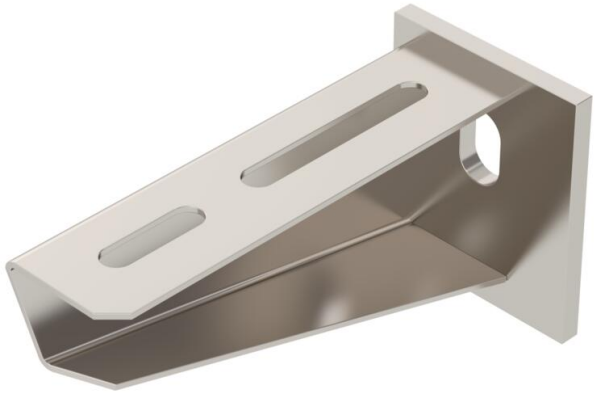

Zidne i stropne konzole za srednja opterećenja, sa zavarenom stopom. Pričvršćenje konzole na U-profil od širine 400 mm pomoću vijka kroz obje ručke profila. Koristite odgovarajuće odstojnike!

A4	nehrđajući čelik
2B	neprerađen, naknadno obrađen

Referentni podaci

Broj artikla	6443615
Tip	AW 30 11 A4
Opis 1	Zidna i stropna konzola
Opis 2	sa zavarenom stopom
Proizvođač:	OBO
Dimenzija	B110mm
Boja	oplemenjeni čelik
Materijal	nehrđajući čelik 1.4571
Površina	površina naknadno obrađena
Norma površine	
Najmanja prodajna jedinica	1
Jedinica količine	Komad
Težina	21 kg
Jedinica za težinu	kg/100 kom.
CO2 otisak (GWP) od kolijevke do vrata	1,1379 kg CO2e / 1 Komad

Tehnicki list

Konzola AW 30 A4

Broj artikla: 6443615

Dimenzije

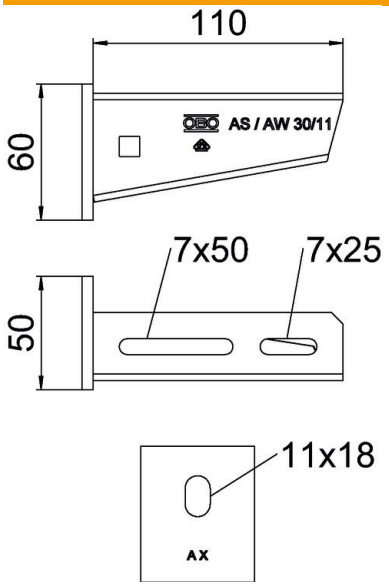

Duljina	50 mm
Širina	110 mm
Visina	60 mm
Mjera A	50 mm
Mjera B	110 mm
Mjera H	60 mm

Tehnički podaci

Izvedba	Konzola
F u kN	3 kN
Očuvanje funkcije	ne
Promjer rupe	11 mm
Sukladno ROHS-u	da
Nehrđajući plemeniti čelik, obrađen	ne
Kutno područje, maks.	90 mm
Kutno područje, min.	90 mm

Opterećenja

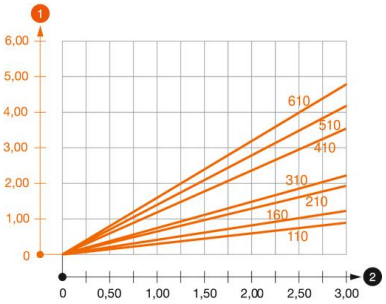

Dijagram opterecenja za konzolu tipa AW 30

1. Savijanje vrha konzole kod dozvoljenog opterećenja konzole
2. Dozvoljeno opterećenje konzole u kN bez težine čovjeka

—— Krivulja opterećenja s dužinom konzole u mm

Tehnicki list

Konzola AW 30 A4

Broj artikla: 6443615

Karakteristike opterećenja sidrenih vijaka za zidne i stropne konzole AW 30

Zidni nosač									
	Maksimalno opterećenje [kN]								
	Širina konzole [mm]								
Tip sidra	110	160	210	310	410	510	560	610	710
BZ3 10x90/0-30	3,00	2,10	-	-	-	-	-	-	-
BZ3 12x110/0-35	-	-	3,00	2,71	2,07	2,02	1,98	1,98	1,51

Max. Max. total load F = cable weight + cable tray + bracket. The stated values are based on cracked concrete of the resistance class C20/25. Please comply with the installation requirements of the ETA approval (anchors).