Tehnicki list

Konzola AW 55 A2

Broj artikla: 6443067



Zidne i stropne konzole za velika opterećenja sa zavarenom stopom.
Pričvršćenje konzole na U-profil od širine 400 mm pomoću vijka kroz obje ručke profila. Koristite odgovarajuće odstojnike!

A2	Nehrđajući čelik
2B	neprerađen, naknadno obrađen

Referentni podaci

Broj artikla	6443067
Tip	AW 55 31 A2
Opis 1	zidna i stropna konzola
Opis 2	sa zavarenom čelnom pločom
Proizvođač:	OBO
Dimenzija	B310mm
Boja	oplemenjeni čelik
Materijal	Nehrđajući čelik 1.4301
Površina	površina naknadno obrađena
Norma površine	
Najmanja prodajna jedinica	1
Jedinica količine	Komad
Težina	118,9 kg
Jedinica za težinu	kg/100 kom.
CO2 otisak (GWP) od kolijevke do vrata	6,7905 kg CO2e / 1 Komad

Tehnicki list

Konzola AW 55 A2

Broj artikla: 6443067

Dimenzije

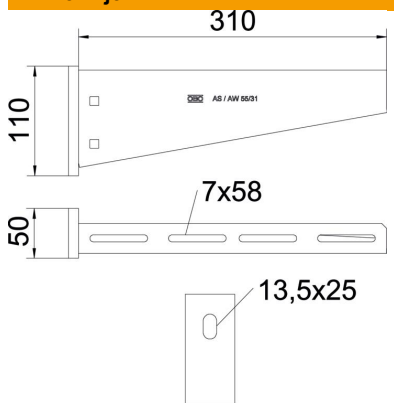

Duljina	50 mm
Širina	310 mm
Visina	110 mm
Mjera A	50 mm
Mjera B	310 mm
Mjera H	110 mm

Tehnički podaci

Izvedba	Konzola
F u kN	5,5 kN
Očuvanje funkcije	ne
Promjer rupe	13,5 mm
Sukladno ROHS-u	da
Nehrđajući plemeniti čelik, obrađen	da
Kutno područje, maks.	90 mm
Kutno područje, min.	90 mm

Opterećenja

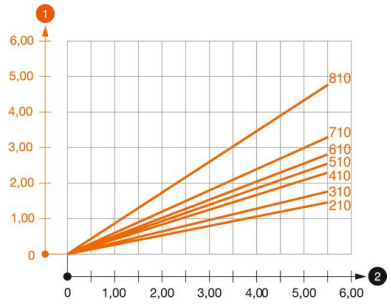

Dijagram opterecenja za konzolu tipa AW 55

1. Savijanje vrha konzole kod dozvoljenog opterećenja konzole
2. Dozvoljeno opterećenje konzole u kN bez težine čovjeka

— Krivulja opterećenja s dužinom konzole u mm

Karakteristike opterećenja sidrenih vijaka za zidne i stropne konzole AW 55

Zidni nosač										
	Maksimalno opterećenje [kN]									
	Širina konzole [mm]									
Tip sidra	210	310	410	510	560	610	710	810	910	1010
BZ3 12x110/0-35	3,92	3,83	3,79	3,46	3,30	3,30	3,15	2,53	2,38	2,23

Max. Belastung F ges. = Kabelgewicht + Kabelrinne + Ausleger. Die angegebenen Werte basieren auf gerissenem Beton der Festigkeitsklasse C20/25. Die Einbaubedingungen der ETA-Zulassung (Dübel) sind zu beachten!