Tehnicki list

Konzola MWA 12 FS

Broj artikla: 6424716



Za manja opterećenja.
Uključujući vijak M10 x 25 za pričvršćenje na U-profile.
Uključujući torban vijak M10 x 25 za pričvršćenje na U-profile.

CE UK CA

St	Čelik
FS	galvanski pocinčano

Referentni podaci

Broj artikla	6424716
Tip	MWA 12 11S FS
Opis 1	Zidna i stropna konzola
Opis 2	s vijkom M10 x 25
Proizvođač:	OBO
Dimenzija	B110mm
Boja	cink
Materijal	Čelik
Površina	pocinčano
Norma površine	DIN EN 10346
Najmanja prodajna jedinica	1
Jedinica količine	Komad
Težina	15,86 kg
Jedinica za težinu	kg/100 kom.
CO2 otisak (GWP) od kolijevke do vrata	0,4573 kg CO2e / 1 Komad

Tehnicki list

Konzola MWA 12 FS

Broj artikla: 6424716

Dimenzije

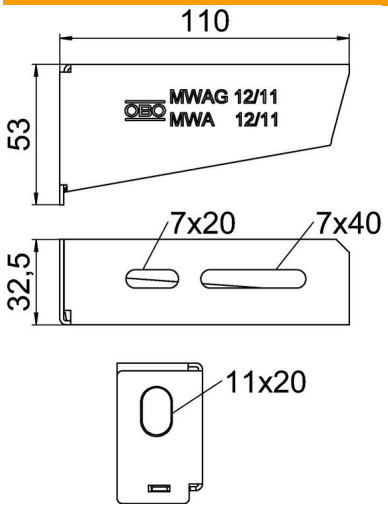

Duljina	32,5 mm
Širina	110 mm
Širina	4 in
Visina	53 mm
Visina	2,09 in
Mjera A	32,5 mm
Mjera B	110 mm
Mjera H	53 mm
Mjera W	110 mm

Tehnički podaci

Izvedba	Konzola
F u kN	1,2 kN
Očuvanje funkcije	da
Promjer rupe	11 mm
Sukladno ROHS-u	da
Nehrđajući plemeniti čelik, obrađen	ne
Kutno područje, maks.	90 mm
Kutno područje, min.	90 mm

Opterećenja

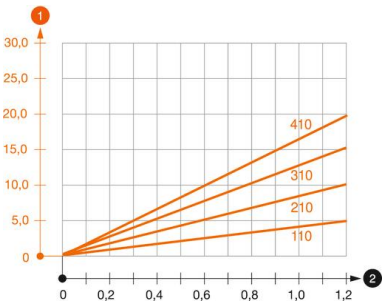

Dijagram opterećenja za konzolu tipa MWA 12

1. Savijanje vrha konzole kod dozvoljenog opterećenja konzole
2. Dozvoljeno opterećenje konzole u kN bez težine čovjeka

—— Krivulja opterećenja s dužinom konzole u mm

Tehnicki list

Konzola MWA 12 FS

Broj artikla: 6424716

Karakteristike opterećenja sidrenih vijaka za zidne i stezne konzole MWA 12

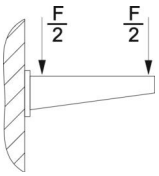

Zidni nosač				
	Maksimalno opterećenje [kN]			
	Širina konzole [mm]			
Tip sidra	110	210	310	410
BZ3 10x90/0-30	1,2	1,2	1,2	1,2

Max. Max. total load F = cable weight + cable tray + bracket. The stated values are based on cracked concrete of the resistance class C20/25. Please comply with the installation requirements of the ETA approval (anchors).

Vrijednosti opterećenja za MWA 12 na stropnom nosaču

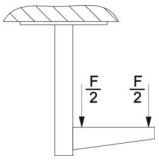

	Maksimalno opterećenje ukupne F u kN			
	Dužina konzole u mm			
Profil	100	200	300	400
US 3 K/ 20 - 60	1,2	1,2	1,2	1,2
US 3 K/ 70 - 120	1,2	1,2	1,2	1,2
US 5 K/ 20 - 60	1,2	1,2	1,2	1,2
US 5 K/ 70 - 120	1,2	1,2	1,2	1,2