Tehnicki list

Konzola MWAG 12 FS

Broj artikla: 6424608



Konzola za pričvršćenje mrežnih polica bez vijaka.
Uključujući vijak M10 x 25 za pričvršćenje na U-profile.
Uključujući torban vijak M10 x 25 za pričvršćenje na U-profile.

St Čelik

FS galvanski pocinčano

Referentni podaci

Broj artikla	6424608
Tip	MWAG 12 21 FS
Opis 1	Zidna i stropna konzola
Opis 2	za mrežni kanal
Proizvođač:	OBO
Dimenzija	B210mm
Boja	cink
Materijal	Čelik
Površina	pocinčano
Norma površine	DIN EN 10346
Najmanja prodajna jedinica	1
Jedinica količine	Komad
Težina	24,4 kg
Jedinica za težinu	kg/100 kom.
CO2 otisak (GWP) od kolijevke do vrata	0,7514 kg CO2e / 1 Komad

Tehnicki list

Konzola MWAG 12 FS

Broj artikla: 6424608

Dimenzije

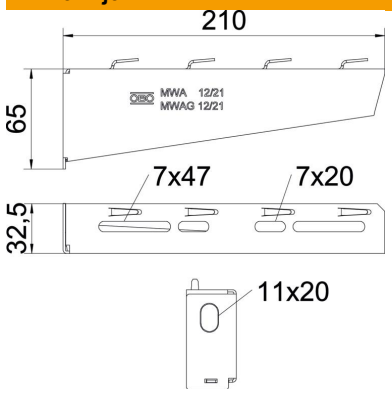

Duljina	32,5 mm
Širina	210 mm
Visina	65 mm
Mjera A	32,5 mm
Mjera B	210 mm
Mjera H	65 mm

Tehnički podaci

Izvedba	Konzola
F u kN	1,2 kN
Očuvanje funkcije	ne
za maks. širinu	200 mm
za širinu min.	200
Promjer rupe	11 mm
Sukladno ROHS-u	da
Nehrđajući plemeniti čelik, obrađen	ne
Kutno područje, maks.	90 mm
Kutno područje, min.	90 mm

Opterećenja

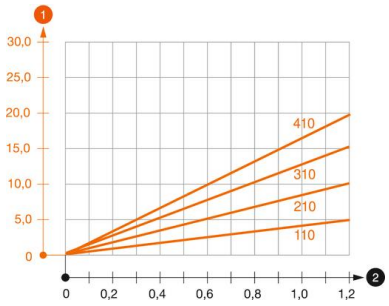

Dijagram opterecenja za konzolu tipa MWAG 12

1. Savijanje vrha konzole kod dozvoljenog opterećenja konzole
2. Dozvoljeno opterećenje konzole u kN bez težine čovjeka

—— Krivulja opterećenja s dužinom konzole u mm

Karakteristike opterećenja sidrenih vijaka za zidne i stropne konzole MWAG 12

Zidni nosač				
	Maksimalno opterećenje [kN]			
	Širina konzole [mm]			
Tip sidra	110	210	310	410
BZ3 10x90/0-30	1,2	1,2	1,2	1,2

Max. Belastung F ges. = Kabelgewicht + Kabelrinne + Ausleger. Die angegebenen Werte basieren auf gerissenem Beton der Festigkeitsklasse C20/25. Die Einbaubedingungen der ETA-Zulassung (Dübel) sind zu beachten!

Tehnicki list

Konzola MWAG 12 FS

Broj artikla: 6424608

Vrijednosti opterećenja za MWAG 12 na stropnom nosaču

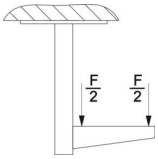

	Maksimalno opterećenje ukupne F u kN			
	Dužina konzole u mm			
Profil	100	200	300	400
US 3 K/ 20 - 60	1,2	1,2	1,2	1,2
US 3 K/ 70 - 120	1,2	1,2	1,2	1,2
US 5 K/ 20 - 60	1,2	1,2	1,2	1,2
US 5 K/ 70 - 120	1,2	1,2	1,2	1,2